Инструкция по монтажу виниловых стеновых панелей **SPC 60X120**

DUNE
CLICK&FLOOR

ИНФОРМАЦИЯ

TONGUE&GROOVE

Необходимые инструменты:

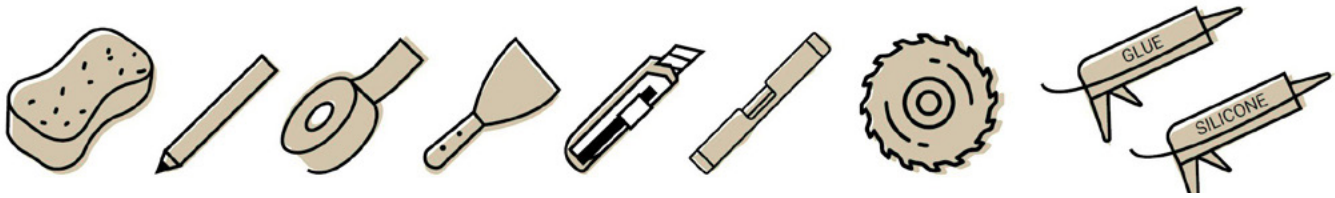

ОБЩАЯ ПОДГОТОВКА

1. Предварительный контроль и приёмка материала
Перед укладкой обязательно осмотрите планки при дневном свете на предмет дефектов, различий в тоне, блеске или неровностей кромок. После монтажа претензии по эстетическим или поверхностным дефектам не принимаются.

2. Проверка основания
Убедитесь, что состояние основания соответствует техническим требованиям этой инструкции. При обнаружении любых отклонений прекратите монтаж и немедленно свяжитесь с вашим дистрибьютором.

3. Обращение, транспортировка и хранение
Неправильное обращение до укладки может повредить продукт. Перевозите и храните планки бережно, чтобы избежать повреждений, всегда в горизонтальном положении (никогда не на ребре или вертикально).

4. Безопасность и эргономика переноски
Так как изделия тяжёлые и объёмные, всегда используйте правильные приёмы переноски и вспомогательные средства (платформы или тележки), когда это возможно. Не поднимайте больший вес, чем можете безопасно удержать, и при необходимости просите помощи.

5. Запас на отходы (расчёт материала)
Перед началом работ измерьте общую площадь помещения и приобретите на 5–10% больше материала с учётом обычных отходов при резке и монтаже.

6. Акклиматизация материала
В большинстве случаев продукт не требует акклиматизации. Однако если коробки более 2 часов находились при экстремальных температурах ниже 10°C или выше 32°C в течение 12 часов до монтажа, акклиматизация необходима. В этом случае выдержите материал при комнатной температуре не менее 12 часов в закрытой упаковке до начала монтажа. Температура в помещении должна постоянно поддерживаться в пределах 20-25°C до и во время монтажа.

7. Температурный режим и подготовка помещения
Укладку выполняйте только в помещениях с регулируемым климатом, при постоянной температуре 20-25°C / 70-80°F до и во время монтажа. Не рекомендуется использовать переносные обогреватели, так как они не стабилизируют температуру основания; керосиновые нагреватели строго запрещены.

МОНТАЖ SPC

1

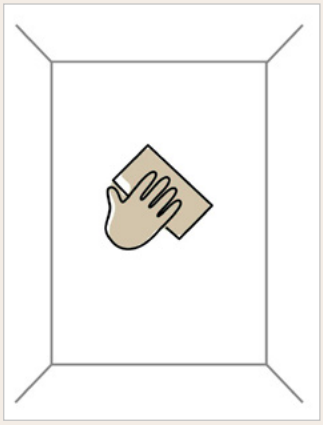

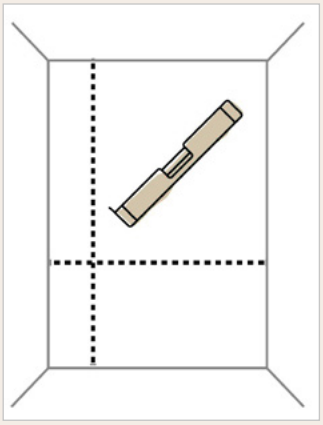

Подготовьте стену: выровняйте, очистите и обезжирьте. Измерьте высоту и длину стены, чтобы распределить и раскроить панели точно по размеру стены.

2

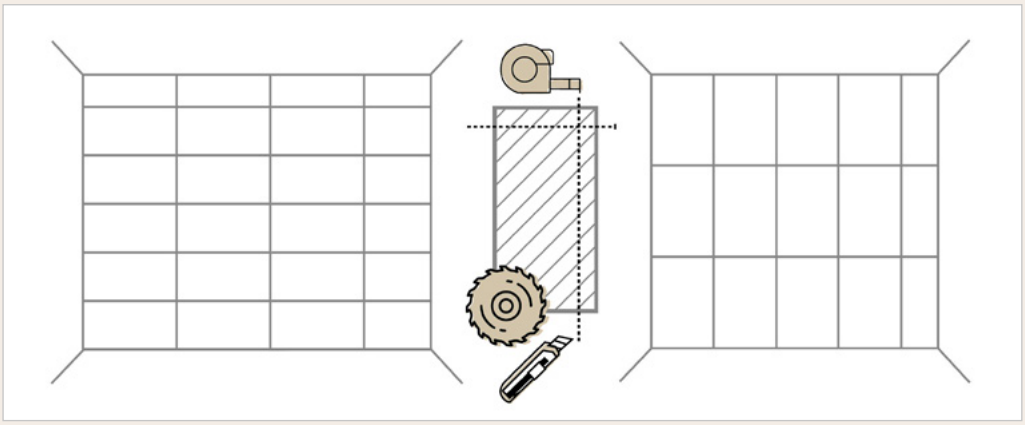

Обрежьте панели верхнего и бокового рядов по размеру стены. Панели можно резать ножом. Для точного реза используйте линейку или ровную направляющую.

3

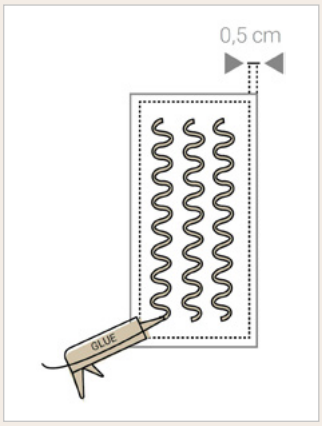

Нанесите клей на обратную сторону панели. Рекомендуем клей **MAPEFLEX MS 45(MAPEI)**; строго соблюдайте инструкции производителя по его нанесению.

Оставляйте отступ около 0,5 см от каждого края. Это не даст клею выступить из-под панели.

4

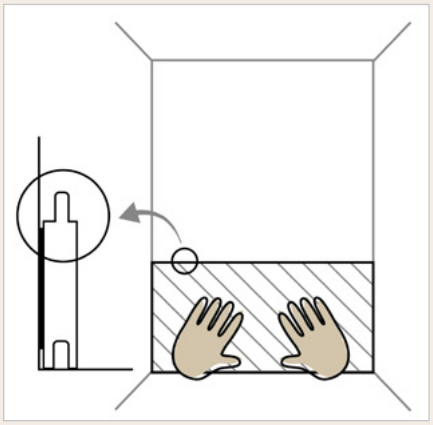

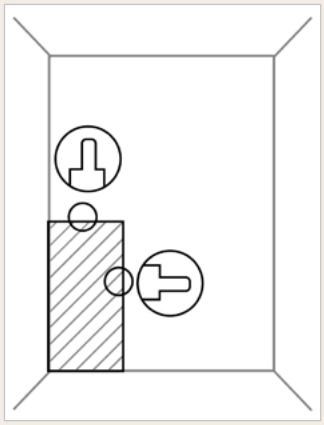

Приклейте панель к стене (пазом вниз). Выровняйте панель и прижмите её.
При вертикальном монтаже шип должен быть направлен вверх и в сторону от боковой стены. Так панели можно будет соединить.

МОНТАЖ SPC

5

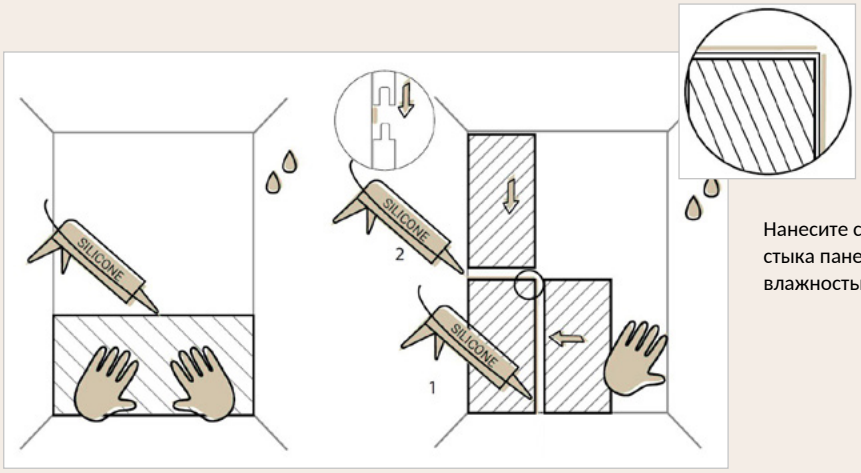

Нанесите силикон на стену на несколько миллиметров выше стыка панели. *Для монтажа в помещениях с повышенной влажностью.

6

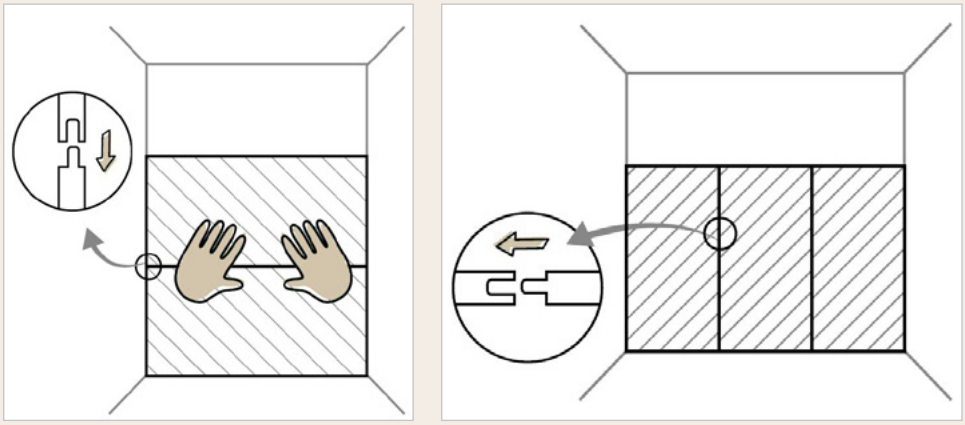

Аналогично присоедините следующую панель.

7

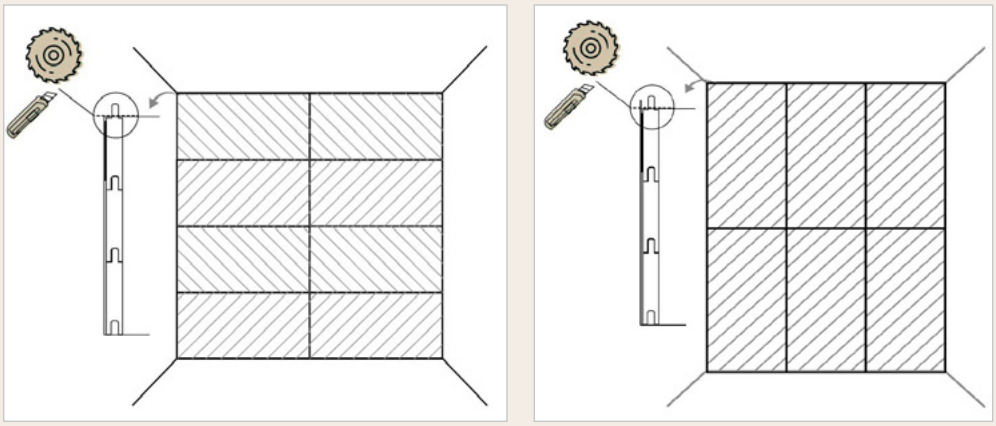

Отделка стены у потолка.

8

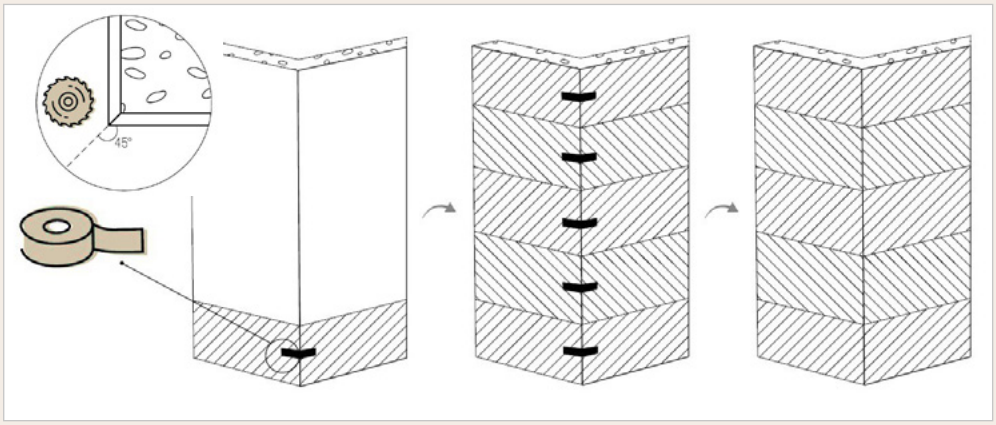

ВНЕШНИЙ УГОЛ: для углов 45° рекомендуется профиль External Corner (стр. 4); либо, при достаточном опыте, можно сделать запил под 45° и соединить лентой.

Рекомендуем клей **MAPEFLEX MS 45(MAPEI)**

МОНТАЖ SPC

НАПОМИНАНИЕ:

Время высыхания: После установки панелей дайте клею и герметику высохнуть около 72 часов перед использованием душа. Подробнее см. инструкции производителя клея/герметика. Соблюдение этих указаний обеспечит правильную подготовку стены к монтажу и надёжную фиксацию панелей без проблем.

Переходы и изогнутые стены: Прямые углы: для профессионального результата используйте внутренние и внешние угловые профили. Выполняйте монтаж по приведённым ниже схемам. Изогнутые стены: положите панель лицевой стороной вниз. Прямой фрезой сделайте на обратной стороне пропилы для гибкости. Расстояние между пропилами — 6–8 мм. Чем круче изгиб, тем чаще пропилы. Аккуратно согните панель по форме стены.

Профили:



External corner trim
4,5x2700 мм
(алюминий)



Internal corner trim
10x2700 мм (алюминий)



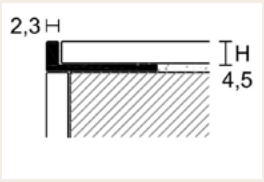

External corner trim

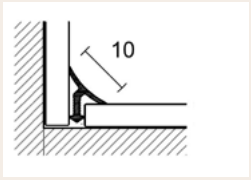

Internal corner trim

Рекомендуем клей **MAPEFLEX MS 45(MAPEI)**

ЭКСПЛУАТАЦИЯ И УХОД

- Первичный уход: после монтажа очистите поверхность стеновых панелей средством с нейтральным pH.
- Ежедневная/еженедельная уборка: аккуратно удаляйте пыль мягкой сухой тканью. Для регулярной уборки используйте ткань, смоченную раствором с нейтральным pH. Не применяйте абразивные средства.
- Пролитые жидкости: сразу вытирайте их чистой тканью или бумажным полотенцем, чтобы избежать пятен.
- Солнечный свет: избегайте длительного прямого воздействия яркого солнца; используйте шторы или жалюзи, чтобы предотвратить выцветание.
- Удары: примите меры защиты от повреждений острыми или тяжёлыми предметами.
- Общие рекомендации: регулярная чистка и уход сохранят панели в хорошем состоянии на долгие годы.

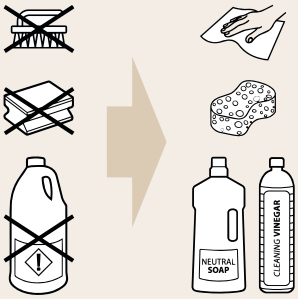

ИНТЕЛЛЕКТУАЛЬНАЯ СОБСТВЕННОСТЬ

Содержание, дизайн, тексты и изображения этого каталога защищены действующим законодательством об интеллектуальной собственности (Королевский законодательный декрет 1/1996).

Полное или частичное воспроизведение, распространение или изменение этого документа без предварительного письменного разрешения компании строго запрещено. Любое несанкционированное использование преследуется в соответствии с Уголовным кодексом.

Компания оставляет за собой право без предварительного уведомления изменять, обновлять или снимать с производства модели, форматы, отделки или технические характеристики из этого каталога в связи с производственной необходимостью или постоянным улучшением, без права на претензии или компенсацию.

Все указанные размеры являются стандартными и могут незначительно отличаться в силу особенностей производственного процесса.

Фотографии и декоративные композиции в этом каталоге носят исключительно ознакомительный и рекламный характер.

Из-за свойств материалов и процессов печати цвета, текстуры и оттенки продукции в печатных материалах могут незначительно отличаться от реальных изделий.

Покупатель обязан до монтажа убедиться, что полученный материал полностью соответствует заказанной модели, качеству, тону и калибру. При выполнении монтажных работ необходимо строго соблюдать действующие технические инструкции по укладке, изданные производителем.