Manuel d'installation du revêtement vinyle **SPC 60X120**

DUNE
CLICK&FLOOR

INFORMATIONS

TONGUE&GROOVE

Outils nécessaires :

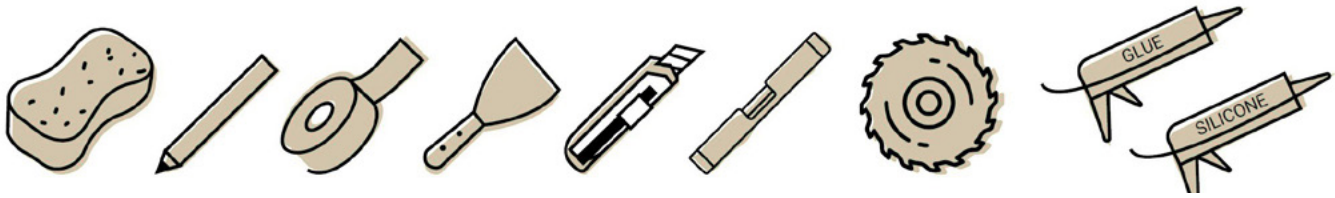

PRÉPARATIFS GÉNÉRAUX

1. Contrôle préalable et acceptation du matériau
Avant la pose, il est essentiel d'inspecter les lames en pleine lumière du jour afin de détecter tout défaut, écart de teinte, de brillance ou irrégularité des chants. Une fois le matériau posé, aucune réclamation pour défauts esthétiques ou superficiels ne sera admise.

2. Vérification du support
Assurez-vous que l'état du support respecte les exigences techniques indiquées dans ce manuel. En cas d'anomalie, interrompez la pose et contactez immédiatement votre distributeur habituel.

3. Manutention, transport et stockage
Une mauvaise manutention avant la pose peut endommager le produit. Transportez et stockez les lames avec le plus grand soin pour éviter tout dommage, toujours à plat (jamais sur la tranche ni à la verticale).

4. Sécurité et ergonomie de levage
S'agissant de pièces lourdes et volumineuses, utilisez toujours des techniques de levage correctes et des aides à la manutention (plateformes ou chariots de transport) si possible. Ne portez pas plus de poids que vous ne pouvez en manipuler en sécurité et demandez de l'aide si nécessaire.

5. Marge de chute (calcul du matériau)
Mesurez la surface totale de la pièce avant de commencer et prévoyez entre 5% et 10% de matériau supplémentaire pour couvrir les coupes et pertes habituelles de la pose.

6. Acclimatation du matériau
Dans la plupart des cas, ce produit ne nécessite pas d'acclimatation. Toutefois, si les cartons ont été exposés plus de 2 heures à des températures extrêmes inférieures à 10°C ou supérieures à 32°C dans les 12 heures précédant la pose, l'acclimatation est requise. Dans ce cas, laissez les lames à température ambiante pendant au moins 12 heures dans leur emballage fermé avant de commencer. La température ambiante doit rester constante entre 20-25°C avant et pendant la pose.

7. Contrôle thermique et conditionnement de la pièce
La pose doit se faire exclusivement dans des locaux climatisés, avec une température constante entre 20-25°C / 70-80°F avant et pendant la pose. Les poêles ou chauffages d'appoint sont déconseillés car ils ne stabilisent pas la température du support ; les générateurs de chaleur au kérosène sont strictement interdits.

INSTALLATION SPC

1

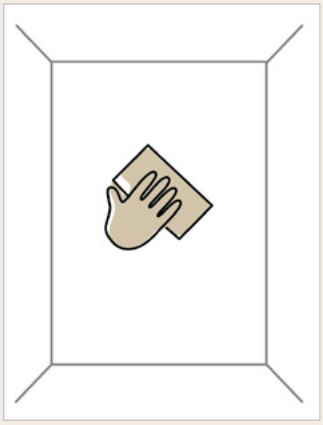

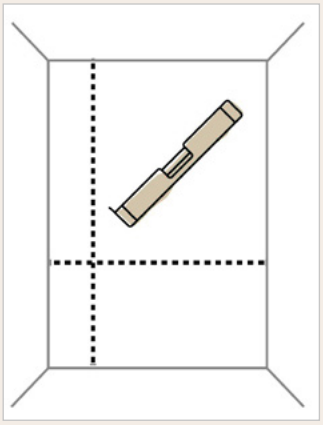

Préparez le mur : égalisez, nettoyez et dégraissez.
Mesurez la hauteur et la longueur du mur pour répartir et couper les panneaux selon ses dimensions.

2

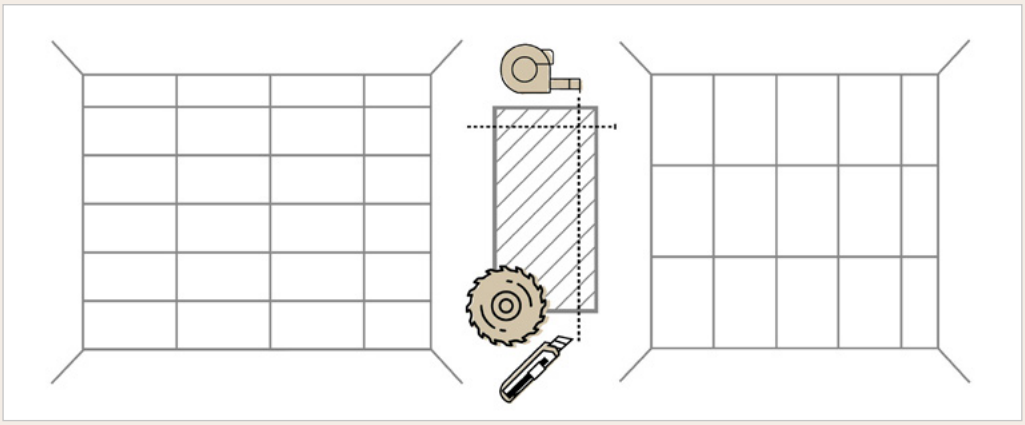

Coupez les panneaux de la rangée supérieure et latérale aux dimensions du mur. Les panneaux se coupent au cutter. Utilisez une règle ou un guide droit pour des coupes précises.

3

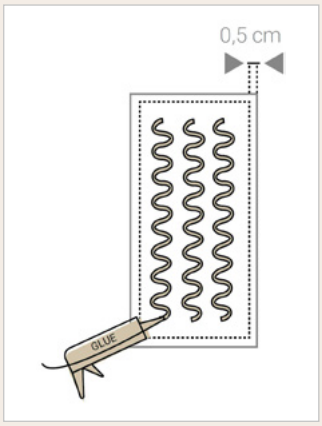

Appliquez la colle au dos d'un panneau. Nous recommandons la colle **MAPEFLEX MS 45(MAPEI)**, en respectant strictement les instructions d'application du fabricant.

Pensez à laisser une marge d'environ 0,5 cm sur chaque bord.
Cela évite que la colle ne déborde du panneau.

4

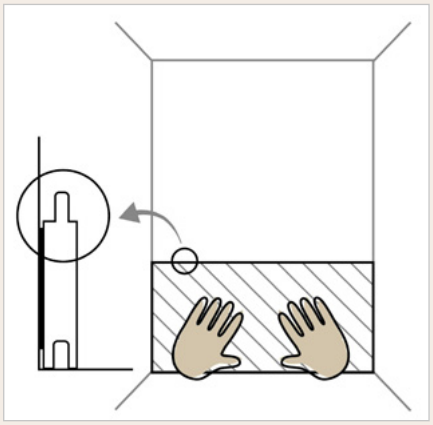

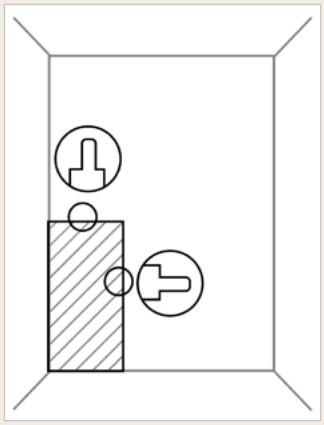

Collez le panneau au mur (rainure vers le bas). Ajustez le panneau et pressez-le.
Pour une pose verticale, veillez à ce que la languette soit orientée vers le haut, côté opposé au bord. Vous pourrez ainsi assembler les panneaux.

INSTALLATION SPC

5

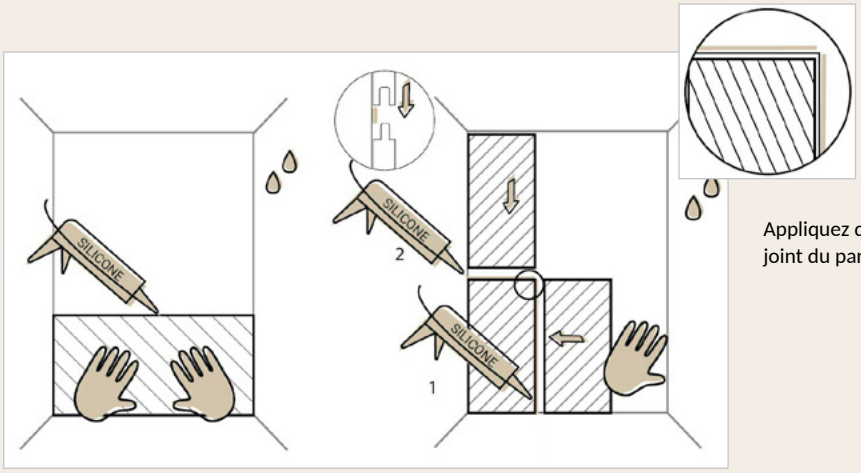

Appliquez du silicone sur le mur quelques millimètres au-dessus du joint du panneau. *Pour les pièces plus humides.

6

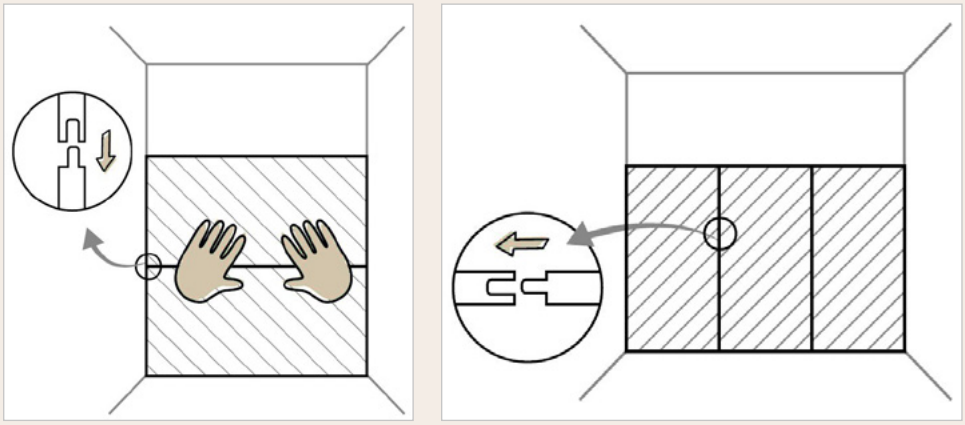

Assemblez le panneau au suivant de la même manière.

7

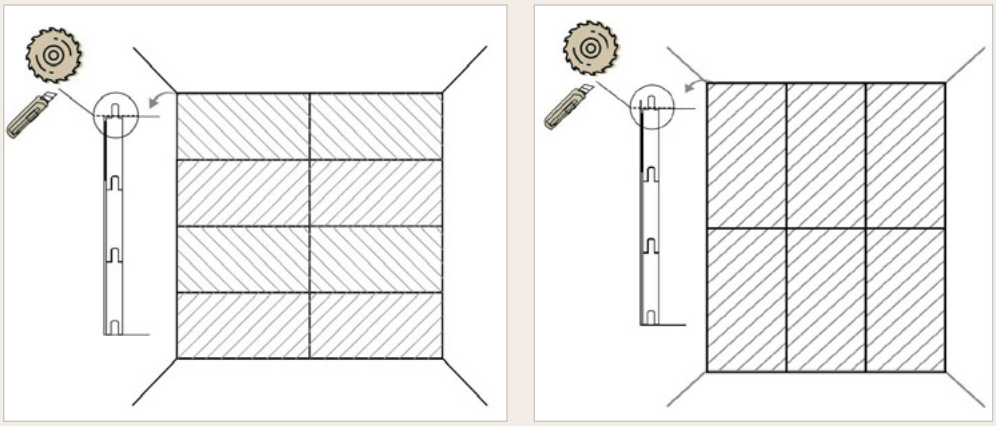

Finition du mur au niveau du plafond.

8

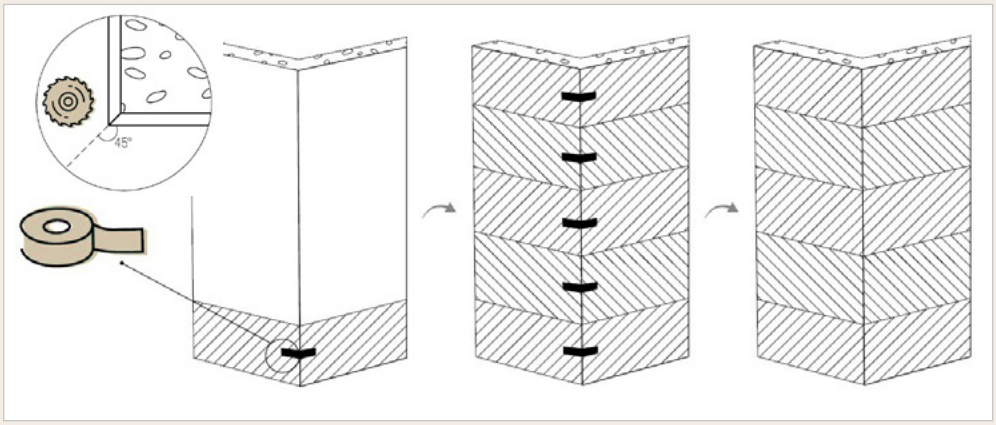

ANGLE EXTÉRIEUR : pour les angles à 45°, nous recommandons le profilé External Corner (p. 4) ; sinon, avec le savoir-faire adapté, réalisez une coupe à 45° et assemblez avec du ruban.

Nous recommandons la colle **MAPEFLEX MS 45(MAPEI)**

INSTALLATION SPC

RAPPEL :

Temps de séchage : Après la pose des panneaux, laissez sécher la colle et le mastic environ 72 heures avant d'utiliser la douche. Consultez les instructions du fabricant de la colle/du mastic pour plus d'informations. Le respect de ces instructions garantit un mur correctement préparé pour la pose et des panneaux solidement fixés, sans problème.

Points de transition et murs courbes : Angles droits : utilisez des profilés de finition intérieurs et extérieurs pour un résultat professionnel. Procédez selon les schémas ci-dessous. Murs courbes : placez le panneau face arrière vers le haut. Avec une fraise droite, réalisez des rainures de flexion au dos. Laissez 6 à 8 mm entre les rainures. Plus la courbe est serrée, plus les rainures doivent être rapprochées. Pliez le panneau avec soin pour l'adapter à la courbure du mur.

Profilés :



External corner trim
4,5x2700 mm
(aluminium)



Internal corner trim
10x2700 mm (aluminium)



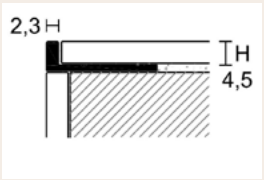

External corner trim

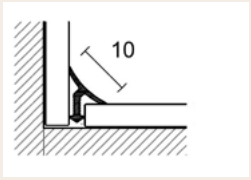

Internal corner trim

Nous recommandons la colle **MAPEFLEX MS 45(MAPEI)**

UTILISATION ET ENTRETIEN

- Entretien initial : utilisez un nettoyant à pH neutre pour nettoyer la surface des panneaux après la pose.
- Nettoyage quotidien/hebdomadaire : dépoussiérez délicatement avec un chiffon doux et sec. Pour le nettoyage courant, utilisez un chiffon humidifié d'une solution nettoyante à pH neutre. N'utilisez pas de produits abrasifs.
- Liquides renversés : essuyez-les immédiatement avec un chiffon propre ou de l'essuie-tout pour éviter les taches.
- Soleil : évitez l'exposition directe et prolongée à un soleil intense ; utilisez rideaux ou stores pour prévenir la décoloration.
- Chocs : prenez des mesures de protection pour éviter les dommages causés par des objets tranchants ou lourds.
- Généralités : un nettoyage et un entretien réguliers sont recommandés pour conserver les panneaux en bon état pendant des années.

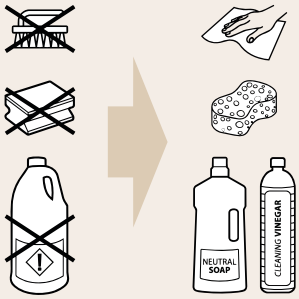

PROPRIÉTÉ INTELLECTUELLE

Le contenu, la conception, les textes et les images de ce catalogue sont protégés par la législation en vigueur sur la propriété intellectuelle (Real Decreto Legislativo 1/1996).

Toute reproduction, distribution ou transformation totale ou partielle de ce document sans l'autorisation préalable et écrite de l'entreprise est strictement interdite. Toute utilisation non autorisée pourra être sanctionnée conformément au Code pénal.

L'entreprise se réserve le droit de modifier, mettre à jour ou retirer les modèles, formats, finitions ou spécifications techniques présentés dans ce catalogue, sans préavis, pour des besoins de production ou d'amélioration continue, sans droit à réclamation ni indemnisation.

Toutes les dimensions indiquées sont standard et peuvent présenter de légères variations mécaniques ou de fabrication inhérentes au processus de production.

Les photographies et compositions décoratives présentées dans ce catalogue sont fournies à titre purement indicatif et publicitaire.

En raison des caractéristiques des matériaux et des procédés d'impression, les couleurs, textures et teintes des produits imprimés peuvent légèrement différer des pièces réelles.

Il incombe à l'acheteur de vérifier, avant la pose, que le matériau reçu correspond entièrement au modèle, à la qualité, à la teinte et au calibre commandés. Pour l'exécution des travaux de pose, les instructions techniques en vigueur publiées par le fabricant doivent être strictement respectées.