# Manual de instalación revestimiento vinílico **SPC 60X120**

DUNE
CLICK&FLOOR

# INFORMACIÓN

TONGUE&GROOVE

Herramientas necesarias:

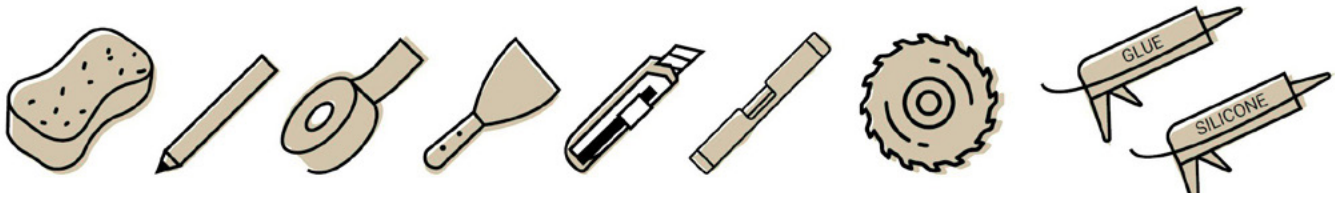


## PREPARATIVOS GENERALES

**1. Control previo y aceptación del material**
Antes de colocar el producto, es fundamental revisar las piezas a plena luz del día para detectar cualquier desperfecto, diferencia de tono, brillo o irregularidad en los cantos. Una vez instalado el material, no se admitirán reclamaciones por defectos estéticos o superficiales.

**2. Verificación del soporte**
Asegúrese de que el estado de la superficie de apoyo cumple con los requisitos técnicos especificados en este manual. En caso de detectar cualquier anomalía, suspenda la instalación y contacte de inmediato con su distribuidor habitual.

**3. Manipulación, transporte y almacenamiento**
Una manipulación incorrecta previa a la colocación puede deteriorar el producto. Transporte y almacene los tablones con sumo cuidado para prevenir daños, manteniéndolos siempre en posición horizontal (nunca de perfil o en vertical).

**4. Seguridad y ergonomía en la carga**
Al tratarse de piezas pesadas y voluminosas, emplee siempre técnicas de carga correctas y herramientas auxiliares (como plataformas o carros de transporte) siempre que sea posible. No cargue más peso del que pueda manejar con seguridad y solicite asistencia si lo requiere.

**5. Margen de desperdicio (Cálculo de material)**
Mida la superficie total de la estancia antes de iniciar el trabajo y adquiera entre un 5% y un 10% adicional de material para cubrir los cortes y mermas habituales de la instalación.

**6. Aclimatación del material**
En la mayoría de los casos, este producto no necesita aclimatarse. Sin embargo, si las cajas de piso estuvieron expuestas durante más de 2 horas a temperaturas extremas inferiores a 10°C o superiores a 32°C dentro de las 12 horas anteriores a la instalación, se requiere aclimatación. En este caso, mantenga las tablas a temperatura ambiente durante al menos 12 horas en un
paquete sin abrir antes de comenzar la instalación. La temperatura ambiente debe mantenerse constantemente entre 20-25°C antes y durante la instalación.

**7. Control térmico y acondicionamiento del espacio**
La colocación debe realizarse exclusivamente en ambientes con climatización regulada, garantizando una temperatura constante de entre 20-25°C / 70-80°F tanto antes como durante la instalación. Se desaconseja el uso de estufas o calefactores portátiles debido a su incapacidad para estabilizar la temperatura del soporte; queda estrictamente prohibido el uso de generadores de calor a queroseno.

# INSTALACIÓN SPC

1

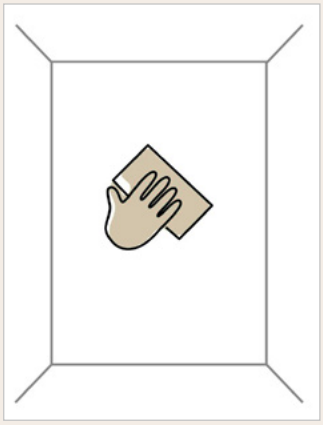

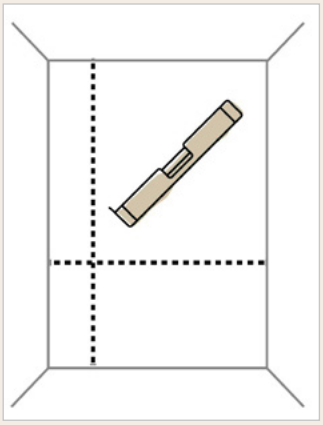

Prepare la pared: iguale, limpie y desengrase.
Mida la altura y longitud de la pared para distribuir y cortar los paneles de forma que enacjen con la medida de la pared.

2

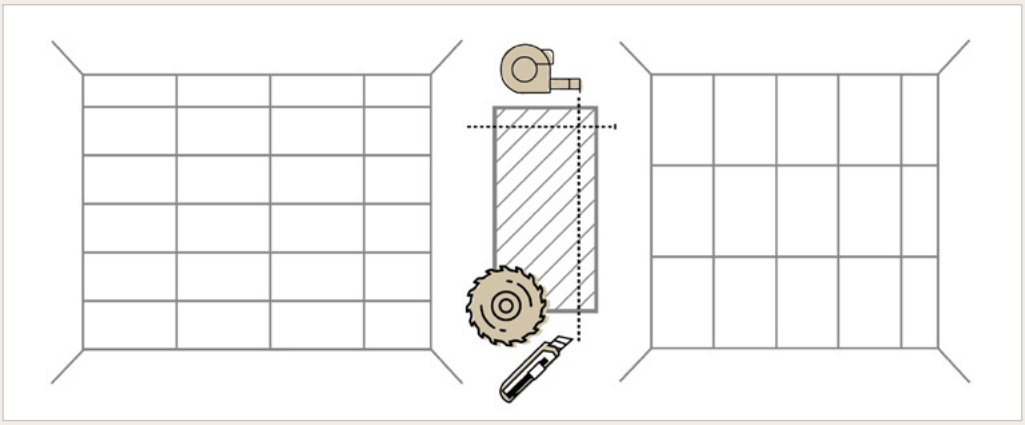

Corte los paneles de la fila superior y lateral para que encaje en la medida de la pared. Los paneles se pueden cortar con cúter. Utilice una regla o guía recta para asegurar cortes precisos.

3

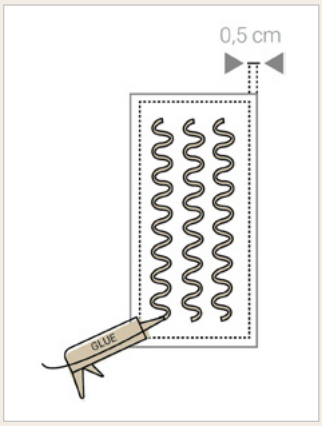


Aplique adhesivo en la parte posterior de un panel.
Recomendamos el uso del adhesivo **MAPEFLEX MS 45(MAPEI)**, debiendo seguirse estrictamente las instrucciones de aplicación especificadas por el fabricante.
Recuerde dejar los márgenes a unos 0,5 cm de cada borde. Esto evita que el adhesivo salga del panel.

4

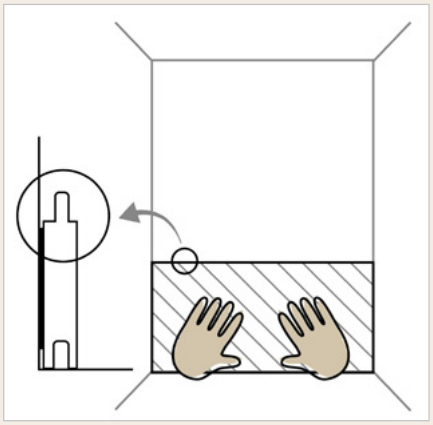

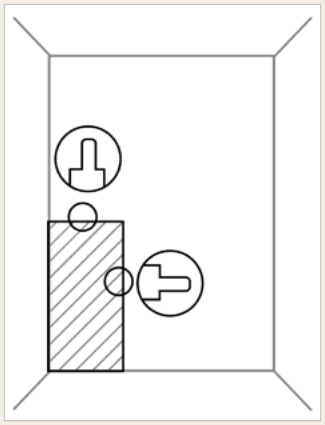

Pegue el panel a la pared (canal hacia abajo). Corrija el panel y presiónelo.
Si elige el montaje vertical, asegúrese de que la lengüeta quede hacia arriba y alejada del lateral. Así podrá unir los paneles.

# INSTALACIÓN SPC

5

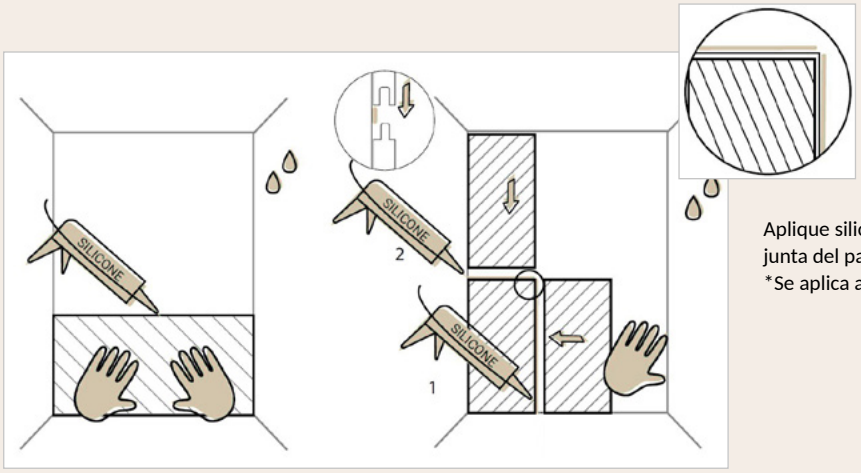


Aplique silicona a la pared unos pocos milímetros por encima de la junta del panel.
*Se aplica a la instalación en lugares con mayor humedad.

6

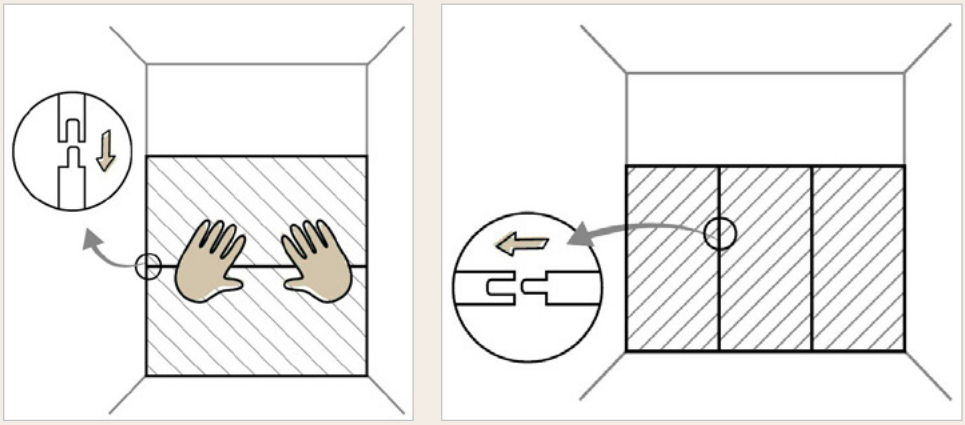

Conecte el panel al siguiente de manera análoga.

7

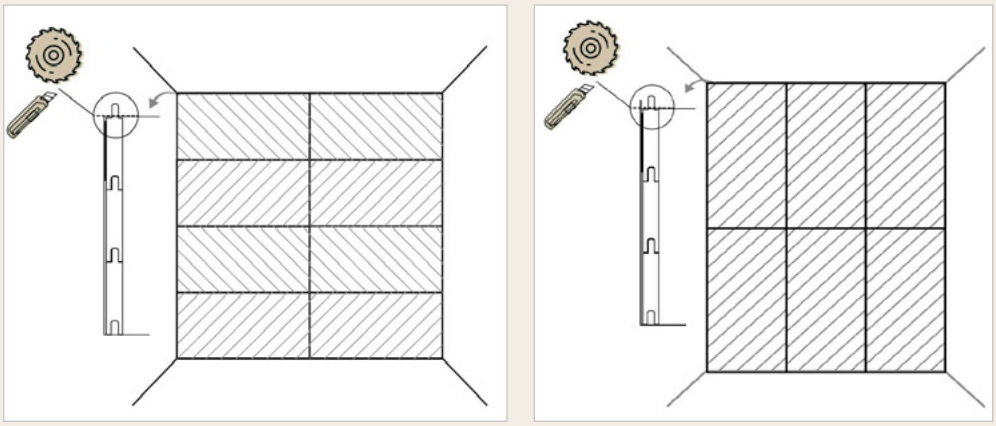

Acabado de la pared contiguo al techo.

8

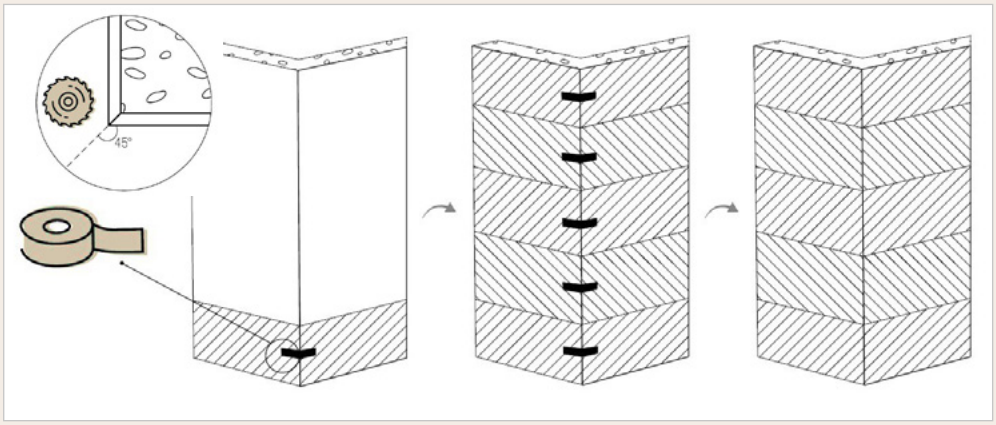


ESQUINA EXTERIOR: Para esquinas a 45°, se recomienda el perfil External Corner (pág. 4); alternativamente, con la pericia adecuada, se puede realizar un corte a 45° y unir con cinta.

Recomendamos el uso del adhesivo **MAPEFLEX MS 45(MAPEI)**

# INSTALACIÓN SPC

**RECORDATORIO:**

**Tiempo de secado:** Después de colocar los paneles, deje secar aproximadamente 72 horas tanto el adhesivo como el sellador antes de usar la ducha. Consulte las instrucciones del fabricante del adhesivo/sellador para obtener más información. Seguir estas instrucciones garantizará que la superficie de la pared esté adecuadamente preparada para la instalación de los paneles y que estos permanezcan firmemente en su lugar sin problemas.

**Puntos de transición y paredes curvas:** Esquinas en ángulo recto: Utilice perfiles de acabado internos y externos para lograr un resultado profesional. Realice la instalación siguiendo los diagramas que aparecen a continuación.
Paredes curvas: Coloque el panel con la cara posterior hacia arriba. Utilice una fresa recta para crear ranuras flexibles en la parte posterior. Mantenga una separación de 6 a 8 mm entre las ranuras. Cuanto más cerrada sea la curva, más juntas deben estar las ranuras. Doble el panel con cuidado para adaptarlo a la curvatura de la pared.

**Perfiles:**



External corner trim
4,5x2700 mm (aluminio)



Internal corner trim
10x2700 mm (aluminio)



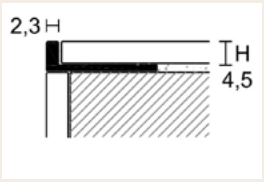


External corner trim

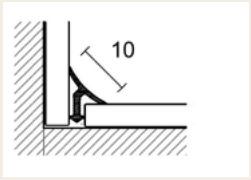


Internal corner trim

Recomendamos el uso del adhesivo **MAPEFLEX MS 45(MAPEI)**

# USO Y MANTENIMIENTO

• Mantenimiento inicial: Utilice un limpiador de pH neutro para limpiar la superficie de los paneles de pared tras su instalación.
• Limpieza diaria/semanal: Retire el polvo suavemente con un paño suave y seco. Para la limpieza habitual, utilice un paño humedecido con una solución limpiadora de pH neutro. No emplee productos de limpieza abrasivos.
• Derrames: Limpie cualquier derrame de inmediato con un paño limpio o una toalla de papel para evitar posibles manchas.
• Luz solar: Evite la exposición directa y prolongada a una luz solar intensa; utilice cortinas o persianas para prevenir la decoloración.
• Impactos: Tome medidas de protección para evitar daños causados por objetos afilados o pesados.
• Aspectos generales: Se recomienda realizar una limpieza y un mantenimiento periódicos para conservar los paneles en buen estado durante años.

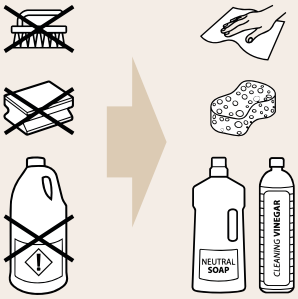

# PROPIEDAD INTELECTUAL

El contenido, diseño, textos e imágenes de este catálogo están protegidos por la legislación vigente en materia de Propiedad Intelectual (Real Decreto Legislativo 1/1996).

Queda estrictamente prohibida la reproducción, distribución o transformación total o parcial de este documento sin la autorización previa y por escrito de la empresa. Cualquier uso no autorizado podrá ser sancionado conforme a lo establecido en el Código Penal.

La empresa se reserva la facultad de alterar, actualizar o descatalogar modelos, formatos, acabados o especificaciones técnicas expuestos en este catálogo sin previo aviso, motivado por necesidades de producción o mejora continua, sin que ello genere derecho a reclamación o indemnización alguna.

Todas las medidas indicadas tienen carácter estándar y pueden experimentar ligeras variaciones mecánicas o de fabricación inherentes al proceso productivo.

Las fotografías y composiciones decorativas mostradas en este catálogo tienen un fin exclusivamente orientativo y publicitario.

Debido a las características propias de los materiales y a los procesos de impresión, los colores, texturas y tonalidades de los productos impresos pueden presentar ligeras desviaciones respecto a las piezas reales.

Es responsabilidad del comprador verificar, con carácter previo a la instalación, que el material recibido coincide plenamente con el modelo, calidad, tono y calibre solicitados. Para la ejecución real de los trabajos de montaje, se deberán seguir de forma estricta las instrucciones técnicas de colocación vigentes editadas y publicadas por el fabricante.