Installationsanleitung Vinyl-Wandpaneele **SPC 60X120**

DUNE CLICK&FLOOR

INFORMATIONEN

TONGUE&GROOVE

Benötigte Werkzeuge:

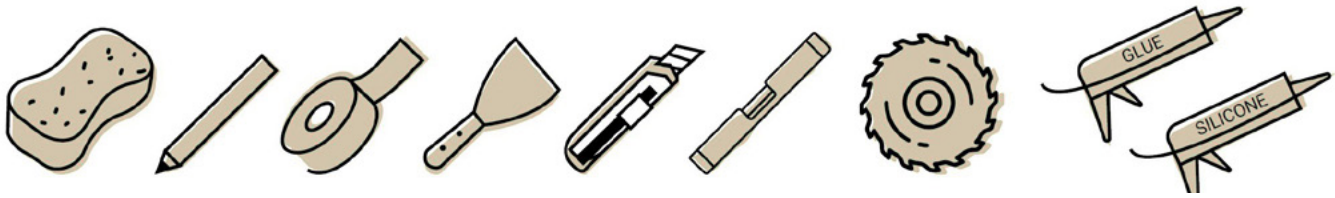

ALLGEMEINE VORBEREITUNG

1. Vorabkontrolle und Abnahme des Materials
Prüfen Sie die Dielen vor der Verlegung bei Tageslicht auf Mängel, Farb- und Glanzunterschiede oder unregelmäßige Kanten. Nach der Verlegung werden Reklamationen wegen optischer oder Oberflächenmängel nicht mehr anerkannt.

2. Prüfung des Untergrunds
Stellen Sie sicher, dass der Untergrund die in dieser Anleitung genannten technischen Anforderungen erfüllt. Bei Auffälligkeiten unterbrechen Sie die Verlegung und wenden Sie sich umgehend an Ihren Händler.

3. Handhabung, Transport und Lagerung
Unsachgemäße Handhabung vor der Verlegung kann das Produkt beschädigen. Transportieren und lagern Sie die Dielen sehr sorgfältig und stets liegend (nie hochkant oder senkrecht).

4. Sicherheit und Ergonomie beim Tragen
Da es sich um schwere, sperrige Teile handelt, wenden Sie stets korrekte Hebetechniken an und nutzen Sie nach Möglichkeit Hilfsmittel (z. B. Plattformen oder Transportwagen). Tragen Sie nicht mehr Gewicht, als Sie sicher bewältigen können, und holen Sie bei Bedarf Hilfe.

5. Verschnitt (Materialberechnung)
Messen Sie vor Arbeitsbeginn die Gesamtfläche des Raums und kaufen Sie 5% bis 10% Material zusätzlich, um übliche Zuschnitte und Verschnitt abzudecken.

6. Akklimatisierung des Materials
In den meisten Fällen muss dieses Produkt nicht akklimatisiert werden. Waren die Pakete jedoch innerhalb von 12 Stunden vor der Verlegung mehr als 2 Stunden extremen Temperaturen unter 10 °C oder über 32 °C ausgesetzt, ist eine Akklimatisierung erforderlich. Lagern Sie das Material dann mindestens 12 Stunden ungeöffnet bei Raumtemperatur, bevor Sie mit der Verlegung beginnen. Die Raumtemperatur muss vor und während der Verlegung konstant zwischen 20-25 °C liegen.

7. Temperaturkontrolle und Raumklima
Die Verlegung darf nur in klimatisierten Räumen bei einer konstanten Temperatur von 20-25 °C / 70-80 °F vor und während der Verlegung erfolgen. Öfen oder mobile Heizgeräte sind ungeeignet, da sie die Temperatur des Untergrunds nicht stabilisieren können; Heizgeräte mit Kerosin sind strengstens verboten.

VERLEGUNG SPC

1

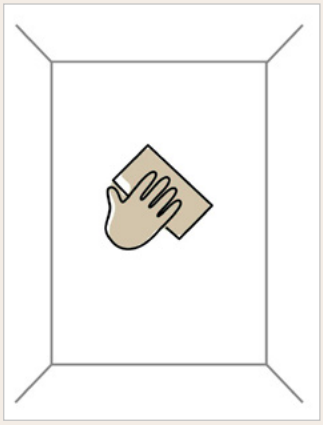

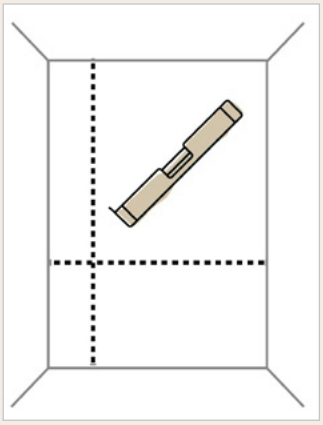

Wand vorbereiten: ausgleichen, reinigen, entfetten.
Messen Sie Höhe und Länge der Wand, um die Paneele so aufzuteilen und zuzuschneiden, dass sie zum Wandmaß passen.

2

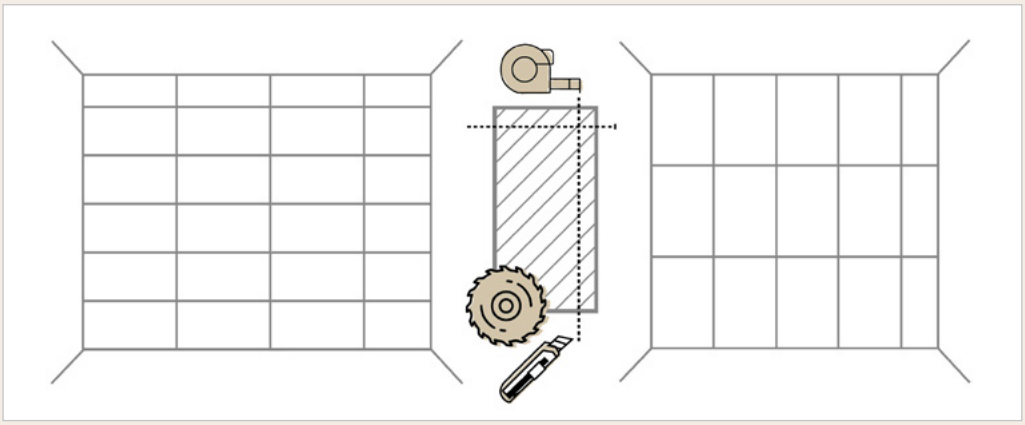

Schneiden Sie die Paneele der oberen Reihe und am Rand passend zum Wandmaß zu. Die Paneele lassen sich mit einem Cutter schneiden. Verwenden Sie ein Lineal oder eine gerade Führung für präzise Schnitte.

3

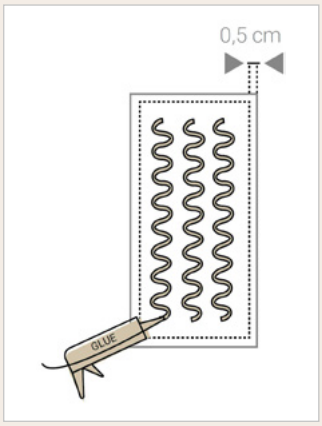

Tragen Sie Kleber auf die Rückseite eines Paneels auf. Wir empfehlen den Kleber **MAPEFLEX MS 45(MAPEI)**; die Verarbeitungshinweise des Herstellers sind strikt einzuhalten.

Lassen Sie an jedem Rand etwa 0,5 cm frei. So tritt kein Kleber am Paneel aus.

4

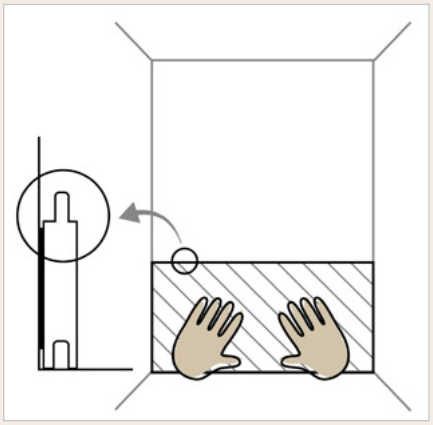

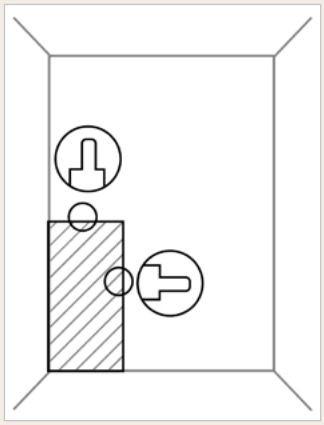

Kleben Sie das Paneel an die Wand (Nut nach unten). Richten Sie es aus und drücken Sie es an.
Bei senkrechter Montage muss die Feder nach oben und von der Seite weg zeigen. So lassen sich die Paneele verbinden.

VERLEGUNG SPC

5

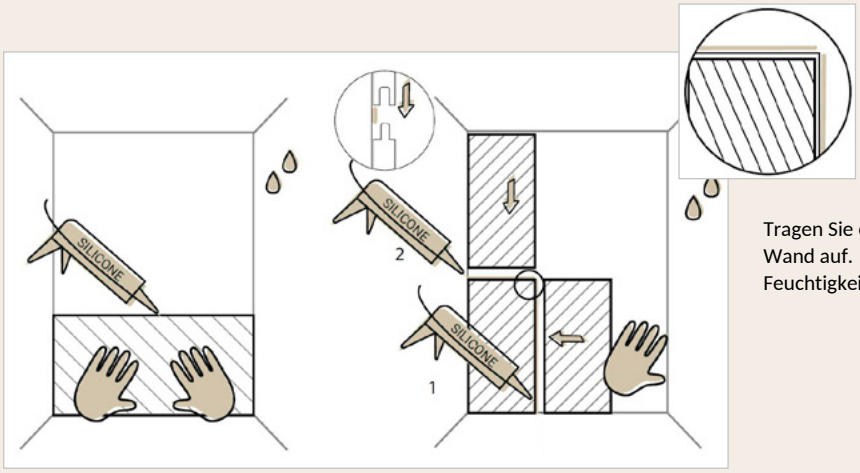

Tragen Sie einige Millimeter über der Paneelfuge Silikon auf die Wand auf. *Gilt für die Montage in Bereichen mit erhöhter Feuchtigkeit.

6

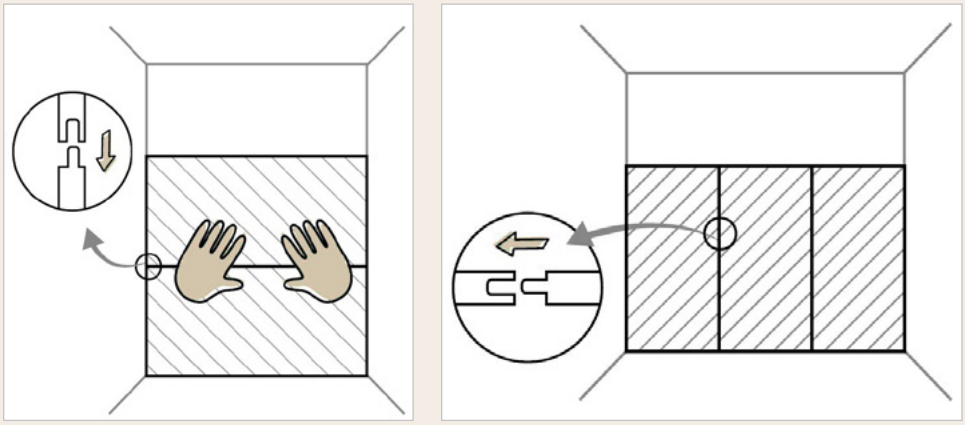

Verbinden Sie das nächste Paneel auf die gleiche Weise.

7

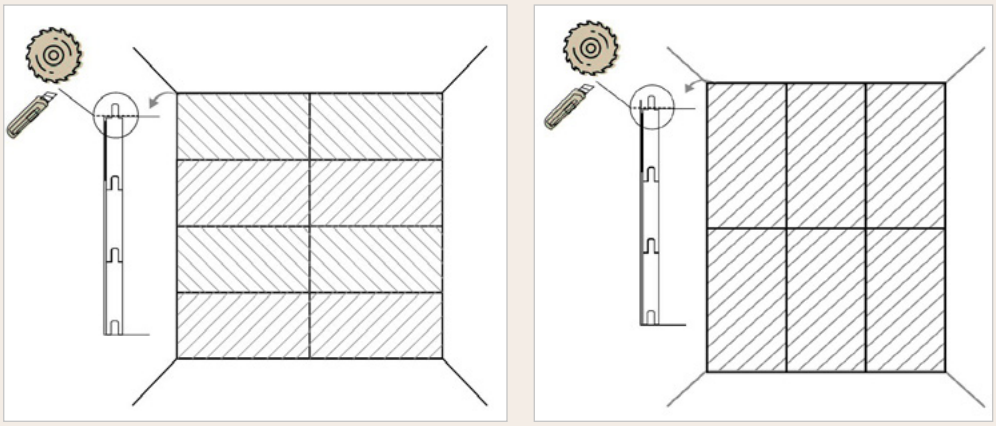

Wandabschluss an der Decke.

8

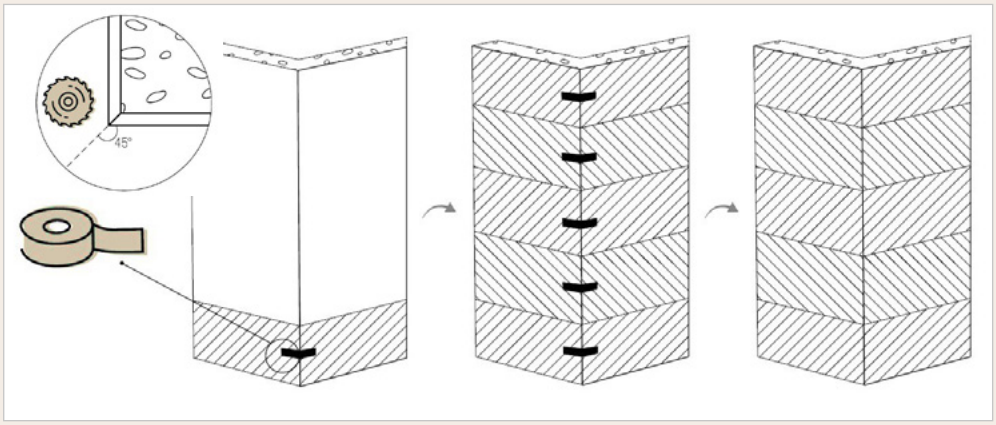

AUSSENECKE: Für 45°-Ecken empfehlen wir das Profil External Corner (S. 4); alternativ kann mit entsprechendem Geschick ein 45°-Schnitt ausgeführt und mit Klebeband verbunden werden.

Wir empfehlen den Kleber **MAPEFLEX MS 45(MAPEI)**

VERLEGUNG SPC

ERINNERUNG:

Trocknungszeit: Lassen Sie Kleber und Dichtstoff nach der Montage der Paneele ca. 72 Stunden trocknen, bevor Sie die Dusche benutzen. Weitere Informationen finden Sie in der Anleitung des Kleber-/Dichtstoffherstellers. So ist die Wand optimal für die Paneele vorbereitet, und diese halten dauerhaft fest an ihrem Platz.

Übergänge und gebogene Wände: Rechtwinklige Ecken: Verwenden Sie Innen- und Außeneckprofile für ein professionelles Ergebnis. Gehen Sie gemäß den folgenden Abbildungen vor. Gebogene Wände: Legen Sie das Paneel mit der Rückseite nach oben. Fräsen Sie mit einem Nutfräser Biegenuten in die Rückseite, mit 6 bis 8 mm Abstand zwischen den Nuten. Je enger die Biegung, desto enger die Nuten. Biegen Sie das Paneel vorsichtig passend zur Wandrundung.

Profile:



External corner trim
4,5x2700 mm
(Aluminium)



Internal corner trim
10x2700 mm (Aluminium)



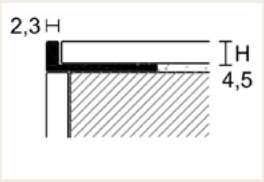

External corner trim

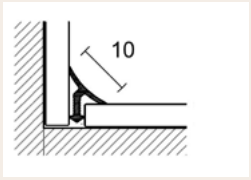

Internal corner trim

Wir empfehlen den Kleber **MAPEFLEX MS 45(MAPEI)**

NUTZUNG UND PFLEGE

- Erstpflege: Reinigen Sie die Oberfläche der Wandpaneele nach der Montage mit einem pH-neutralen Reiniger.
- Tägliche/wöchentliche Reinigung: Staub sanft mit einem weichen, trockenen Tuch entfernen. Zur normalen Reinigung ein mit pH-neutraler Reinigungslösung angefeuchtetes Tuch verwenden. Keine Scheuermittel verwenden.
- Verschüttetes: Sofort mit einem sauberen Tuch oder Küchenpapier aufnehmen, um Flecken zu vermeiden.
- Sonnenlicht: Direkte, längere starke Sonneneinstrahlung vermeiden; Vorhänge oder Jalousien schützen vor Verblassen.
- Stöße: Schützen Sie die Paneele vor Schäden durch scharfe oder schwere Gegenstände.
- Allgemeines: Regelmäßige Reinigung und Pflege halten die Paneele über Jahre in gutem Zustand.

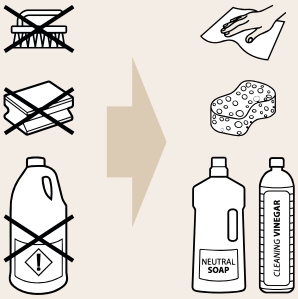

GEISTIGES EIGENTUM

Inhalt, Design, Texte und Bilder dieses Katalogs sind durch die geltenden Gesetze zum geistigen Eigentum geschützt (Königliches Gesetzesdekret 1/1996).

Die vollständige oder teilweise Vervielfältigung, Verbreitung oder Bearbeitung dieses Dokuments ohne vorherige schriftliche Genehmigung des Unternehmens ist strengstens untersagt. Jede unbefugte Nutzung kann gemäß dem Strafgesetzbuch geahndet werden.

Das Unternehmen behält sich vor, die in diesem Katalog gezeigten Modelle, Formate, Oberflächen oder technischen Daten aus Produktionsgründen oder zur ständigen Verbesserung ohne Vorankündigung zu ändern, zu aktualisieren oder aus dem Sortiment zu nehmen, ohne dass daraus Ansprüche auf Reklamation oder Entschädigung entstehen.

Alle angegebenen Maße sind Standardmaße und können produktionsbedingt leicht abweichen.

Die in diesem Katalog gezeigten Fotos und Dekorationen dienen ausschließlich der Orientierung und Werbung.

Aufgrund der Materialeigenschaften und des Druckverfahrens können Farben, Texturen und Farbtöne der gedruckten Produkte leicht von den Originalen abweichen.

Der Käufer ist verpflichtet, vor der Verlegung zu prüfen, dass das gelieferte Material vollständig mit dem bestellten Modell, der Qualität, dem Farbton und dem Kaliber übereinstimmt. Bei der Verlegung sind die jeweils gültigen technischen Verlegeanleitungen des Herstellers strikt zu befolgen.