# Инструкция по монтажу виниловых полов **SPC**

DUNE
CLICK&FLOOR

# ИНФОРМАЦИЯ

UNICLIC® PATENTED TECHNOLOGY

Необходимые инструменты:




## ОБЩАЯ ПОДГОТОВКА

### 1. Предварительный контроль и приёмка материала

Перед укладкой обязательно осмотрите планки при дневном свете на предмет дефектов, различий в тоне, блеске или неровностей кромок. После монтажа претензии по эстетическим или поверхностным дефектам не принимаются.

### 2. Направление укладки и смешивание партий

Рекомендуется укладывать планки перпендикулярно окну, по направлению основного потока дневного света. Для оптимального и равномерного внешнего вида чередуйте материал из 3–4 коробок одновременно.

### 3. Проверка основания

Убедитесь, что состояние основания соответствует техническим требованиям этой инструкции. При обнаружении любых отклонений прекратите монтаж и немедленно свяжитесь с вашим дистрибьютором.

### 4. Обращение, транспортировка и хранение

Неправильное обращение до укладки может повредить продукт. Перевозите и храните планки бережно, чтобы избежать повреждений, всегда в горизонтальном положении (никогда не на ребре или вертикально).

### 5. Безопасность и эргономика переноски

Так как изделия тяжёлые и объёмные, всегда используйте правильные приёмы переноски и вспомогательные средства (платформы или тележки), когда это возможно. Не поднимайте больший вес, чем можете безопасно удержать, и при необходимости просите помощи.

### 6. Запас на отходы (расчёт материала)

Перед началом работ измерьте общую площадь помещения и приобретите на 5–10% больше материала с учётом обычных отходов при резке и монтаже.

### 8. Акклиматизация материала
Обычно это покрытие не требует акклиматизации. Однако если коробки более двух часов находились при экстремальных температурах (ниже 10°C или выше 40°C) в течение 12 часов до монтажа, акклиматизация обязательна. В этом случае храните материал в закрытых коробках в помещении укладки не менее 12 часов. В это время и на протяжении всего монтажа поддерживайте стабильную температуру 20-25°C / 70-80°F.

### 9. Температурный режим и подготовка помещения
Укладку выполняйте только в помещениях с регулируемым климатом, при постоянной температуре 20-25°C / 70-80°F до и во время монтажа. Не рекомендуется использовать переносные обогреватели, так как они не стабилизируют температуру основания; керосиновые нагреватели строго запрещены.

### 10. Температурный диапазон после укладки
После монтажа не допускайте воздействия на пол температур ниже 10 °C / 50°F или выше 50°C / 120°F.

### 11. Компенсационные швы на больших площадях
В помещениях или проектах площадью более 400 м2 / 4356 ft2 и/или длиной более 20 м / 66 ft используйте компенсационные профили.

## ИНФОРМАЦИЯ ОБ ОСНОВАНИИ

### 12. Требования к основанию и его подготовка
Покрытие можно укладывать на большинство существующих жёстких покрытий при условии, что основание чистое, сухое, прочное, стабильное и ровное с допуском 5 мм / 3/16″ на 3 м / 10 ft.

### 13. Допустимый уклон
Основание не должно иметь уклонов более 25 мм / 1″ на 2 м / 6 ft в любом направлении.

### 14. Устранение неровностей
Любые трещины, впадины, просадки, открытые деформационные швы и другие дефекты основания необходимо заполнить и выровнять подходящей выравнивающей смесью.

### 15. Чистота и состояние основания
Основание не должно иметь повышенной остаточной влажности и щёлочности. Тщательно очистите поверхность от грязи, краски, лаков, воска, жира, растворителей и любых загрязнений.

### 16. Несовместимые средства для подготовки
Категорически не рекомендуется использовать очистители и составы на основе нефтепродуктов, растворителей или цитрусовых экстрактов: они могут вызвать стойкие пятна или расширение планок.

### 17. Контроль влажности основания
Хотя покрытие водостойкое, оно не предназначено для защиты от влаги. Эмиссия влаги из бетона не должна превышать 3.63 Kg / 8 lb (ASTM F1869) / 90% RH (ASTM F2170) при pH не более 9 / макс. 2.5% влажности (метод CM).

### 18. Исключённые зоны и существующие покрытия
Материал не предназначен для улицы и зон со стоячей водой или сильным паром (например, саун). При укладке на существующие сплошные виниловые полы они не должны иметь мягкой подложки и состоять более чем из одного слоя. Слишком мягкое основание резко снижает прочность покрытия.

## ДЕРЕВЯННЫЕ ОСНОВАНИЯ

- **Фиксация и ремонт:** При укладке на существующий деревянный пол предварительно устраните все шатающиеся доски и скрипы.

- **Предотвращение шума:** Прибейте или прикрутите доски каждые 15 см / 6″ вдоль стыков во избежание скрипа.

- **Изоляция подполья и перекрытий:** Подпольные пространства должны оставаться сухими. Обязательно уложите полиэтиленовую плёнку толщиной не менее 0,15 мм (6 mil), полностью закрывающую грунт.

- **Ориентация планок:** Рекомендуется укладывать новое покрытие перпендикулярно доскам существующего пола.

- **Другие древесные плиты:** Основания из фанеры, OSB, ДСП или MDF должны быть прочными и строго соответствовать указаниям их производителя.

## БЕТОННЫЕ ОСНОВАНИЯ

- **Схватывание и состояние основания:** Стяжка должна выдерживаться не менее 60 дней. Поверхность должна быть гладкой, полностью сухой, чистой, без посторонних частиц, воска, жира, масел, краски, растворителей и остатков старого клея. Не используйте разделительные составы или упрочнители, которые могут повлиять на работу покрытия.

- **Пароизоляция:** Настоятельно рекомендуется уложить полиэтиленовую плёнку толщиной не менее 0,15 мм / 6 mil между бетонным основанием и покрытием для защиты от капиллярной влаги.

**НЕ УКЛАДЫВАТЬ НА:**

- **Ковры и ковровые покрытия любого типа.**
- **Старый винил с мягкой или вспененной основой.**
- **Существующие плавающие полы любого типа, самоклеящиеся/свободнолежащие покрытия (loose lay) или виниловые полы, закреплённые только по периметру.**
- **Паркет или доски из массива или фанеры, уложенные прямо на бетон или на лаги, контактирующие со стяжкой.**

## ВАЖНОЕ ПРИМЕЧАНИЕ

- **Тёплый пол:** Покрытие можно укладывать плавающим способом на встроенную систему обогрева 12 мм / 1/2″. Рабочая температура никогда не должна превышать 30°C / 85°F. Во избежание перегрева рекомендуется использовать встроенный в пол датчик температуры.
- При встроенном тёплом поле выключите обогрев за 24 часа до монтажа, во время него и на 24 часа после.
- Перед укладкой на новую систему тёплого пола включите её на полную мощность, чтобы удалить остаточную влагу из цементного слоя системы.
- Поддерживайте в помещении постоянную температуру 20-25°C / 70-80°F до и во время монтажа.
- Температура пола не должна превышать 30°C / 85°F.
- После монтажа включите отопление и повышайте температуру постепенно (шагами по 5 градусов) до обычного режима работы.
- Дополнительные указания см. в рекомендациях производителя системы отопления.

**Предупреждение о гарантии:** Не рекомендуется использовать электрические нагревательные маты или коврики, не встроенные в основание. Использование невстроенных электрических систем аннулирует гарантию на пол в случае неисправностей или повреждений. Для безопасного монтажа укладывайте этот продукт только на системы обогрева, встроенные в основание и отвечающие приведённым выше указаниям.

# МОНТАЖ SPC

Уберите из помещения плинтусы, молдинги, бытовую технику и мебель. Для лучшего результата дверные коробки следует подрезать снизу, чтобы пол мог свободно двигаться, не зажимаясь. После подготовки подметите и пропылесосьте рабочую зону от пыли и мусора.

При плавающем полу всегда оставляйте зазор 6 мм / 1/4″ между стенами и неподвижными элементами: трубами, колоннами, лестницами и т. д. Эти зазоры закрываются плинтусами после укладки пола.

По возможности планируйте раскладку так, чтобы стыки планок не совпадали со швами или стыками существующего основания. Торцевые стыки планок должны быть смещены друг относительно друга не менее чем на 20 см / 8″. Не укладывайте поверх деформационных швов. Не используйте в начале или конце ряда куски короче 30 см / 12″.

Не устанавливайте кухонные шкафы прямо на пол. Качество этого покрытия гарантируется только при условии, что пол может свободно двигаться.

Определите направление укладки. Рекомендуется укладывать планки длинной стороной перпендикулярно окну, по направлению основного света.

Измерьте площадь укладки: ширина планки последнего ряда должна быть не менее 50 мм / 2″. Если нет, скорректируйте ширину первого ряда. В узких коридорах рекомендуется укладывать пол вдоль коридора.

**ПОДЛОЖКА:** Покрытие уже имеет встроенную подложку. НЕ используйте дополнительную подложку или изоляцию: это может повредить замковое соединение (клик) и автоматически аннулирует гарантию.

1

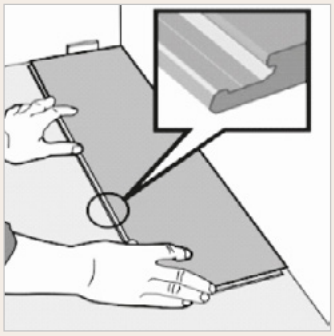

Начните укладку от угла, развернув шип (выступающую замковую кромку) к стене, и используйте клинья для зазора 8-10 мм между полом и стеной.

2

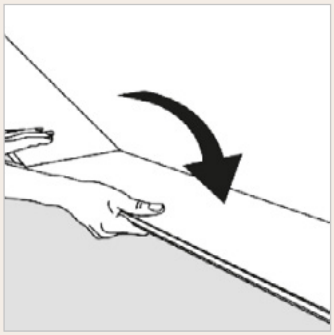

Вторую планку первого ряда сначала вставьте под углом короткой стороной. Затем слегка простучите торец рукой или резиновым молотком, пока она плотно не защёлкнется с предыдущей и обе не окажутся на одном уровне. Убедитесь, что планки полностью выровнены. Продолжайте укладку первого ряда до правой стены.

**ВАЖНОЕ ПРИМЕЧАНИЕ: Если планки находятся не на одном уровне или плохо соединены, следуйте инструкциям по демонтажу в конце страницы: разберите их и проверьте, нет ли в пазу мусора. Неправильное выравнивание торцевого стыка или усилие на замок при неправильно состыкованных планках могут необратимо повредить торцевое соединение.**

# МОНТАЖ SPC

3

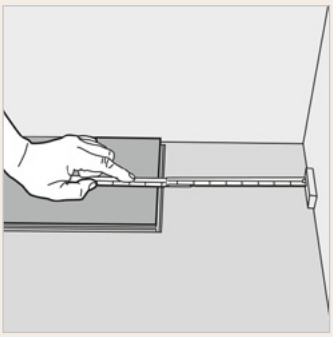

В конце первого ряда оставьте компенсационный зазор 8–10 мм до стены и отмерьте нужную длину последней планки для резки.

4

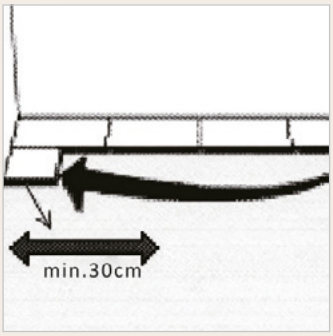


Начните второй ряд с отрезанного остатка последней планки предыдущего ряда. Иначе разрежьте новую планку пополам и начните ею второй ряд. По возможности начинайте каждый следующий ряд с обрезка предыдущего.

5

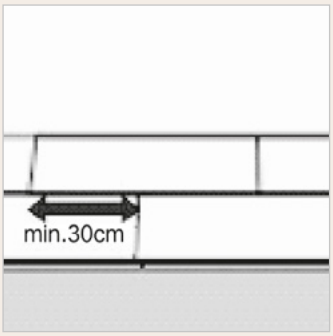


Торцевые стыки всех планок должны быть смещены не менее чем на 30 см (12″).

6

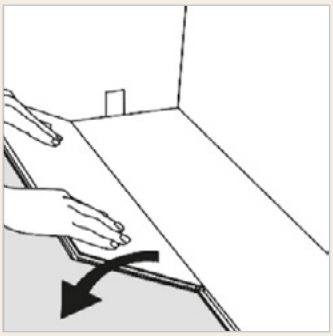

Держа планку второго ряда под углом, вставьте её в замковый паз длинной стороны предыдущего ряда. Затем прижмите её вниз и подтолкните вперёд для плотного соединения.

7



Сначала соедините короткую сторону, плотно прижав её к торцу планки слева.

# МОНТАЖ SPC

8

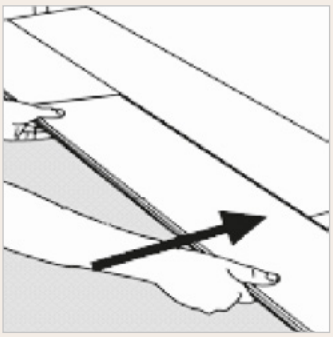

Затем соедините длинную сторону планки. Подтолкните её вперёд, чтобы обе планки плотно соединились.

9

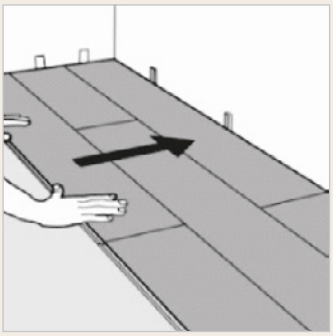

После укладки первых 2-3 рядов отрегулируйте зазор до передней стены с помощью клиньев. Оставляйте клинья на протяжении всего монтажа и уберите их по завершении.

10

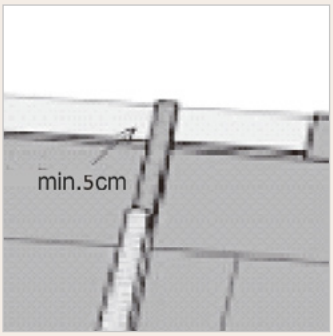


Ширина последнего ряда должна быть не менее половины ширины планки, с компенсационным зазором до стены.

11



При укладке вокруг радиаторов или труб отопления просверлите отверстие диаметром вдвое больше трубы. Отрежьте часть планки ножом, уложите планку с одной стороны трубы, а затем вставьте отрезанную часть с другой.

12



Если планки невозможно соединить под углом, удалите стамеской вертикальную часть замкового шипа, нанесите на шип достаточное количество клея и задвиньте планку горизонтально до соединения. В конце установите клинья между последней планкой и стеной.

### МОНТАЖ В ВАННЫХ (ЗАЗОР 10 мм)

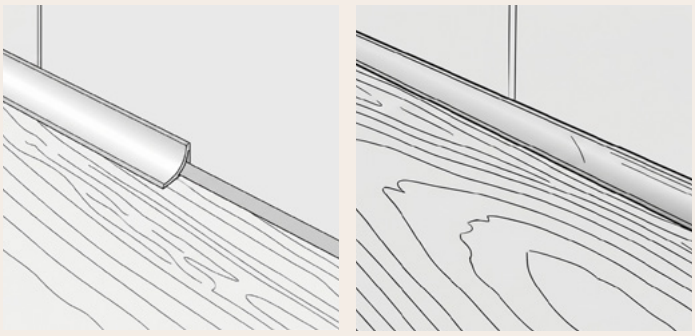

Оставьте компенсационный зазор 10 мм, заполните его силиконом и закройте галтелью.

## ЗАВЕРШЕНИЕ МОНТАЖА

Установите плинтус, оставив небольшой зазор между плинтусом и планками. Крепите плинтус к стене, а не через пол. В дверных проёмах и других местах стыка планок с другими покрытиями лучше использовать Т-образный или аналогичный профиль, закрывающий открытую кромку, но не прижимающий планки. Оставьте небольшой зазор между планками и соседним покрытием.

## ДЕМОНТАЖ

Отсоедините весь ряд, аккуратно приподняв его под углом. Чтобы разъединить планки, положите их на пол и разведите. Если планки не разъединяются легко, слегка приподнимите их примерно на 5 градусов при разъединении.

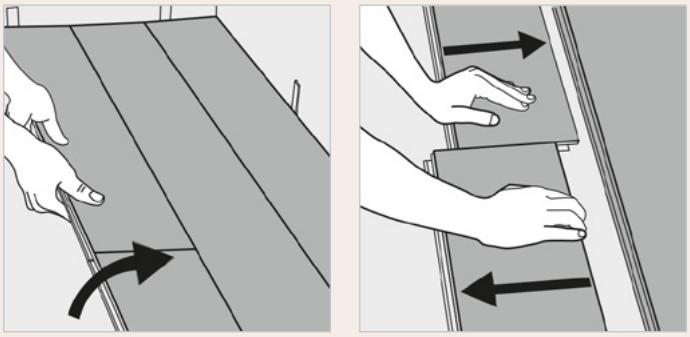

# ЭКСПЛУАТАЦИЯ И УХОД

- Ежедневно подметайте или пылесосьте с мягкими насадками.
- Сразу удаляйте пролитую жидкость и её излишки.
- При необходимости протирайте влажной шваброй с моющими средствами для виниловых полов.
- Допускается использование бытовых паровых швабр. Используйте минимальную мощность и подходящую мягкую насадку и не держите паровую швабру на одном месте долго (более 5 минут). Соблюдайте инструкции производителя паровой швабры.
- Используйте средства защиты пола, например войлочные накладки под мебель.
- Положите коврики у входных дверей, чтобы уменьшить количество заносимой грязи. Не используйте коврики на латексной или резиновой основе: она может вызвать необратимое изменение цвета.
- Не используйте для ухода абразивные средства, хлорку или воск.
- Не тащите и не двигайте тяжёлые предметы по полу.

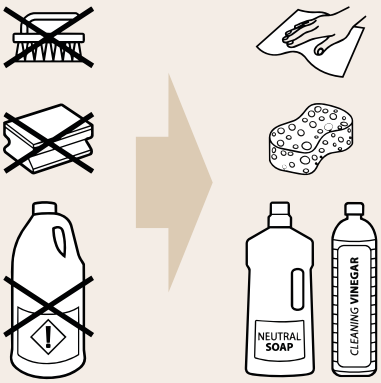

# ИНТЕЛЛЕКТУАЛЬНАЯ СОБСТВЕННОСТЬ

Содержание, дизайн, тексты и изображения этого каталога защищены действующим законодательством об интеллектуальной собственности (Королевский законодательный декрет 1/1996).

Полное или частичное воспроизведение, распространение или изменение этого документа без предварительного письменного разрешения компании строго запрещено. Любое несанкционированное использование преследуется в соответствии с Уголовным кодексом.

Компания оставляет за собой право без предварительного уведомления изменять, обновлять или снимать с производства модели, форматы, отделки или технические характеристики из этого каталога в связи с производственной необходимостью или постоянным улучшением, без права на претензии или компенсацию.

Все указанные размеры являются стандартными и могут незначительно отличаться в силу особенностей производственного процесса.

Фотографии и декоративные композиции в этом каталоге носят исключительно ознакомительный и рекламный характер.

Из-за свойств материалов и процессов печати цвета, текстуры и оттенки продукции в печатных материалах могут незначительно отличаться от реальных изделий.

Покупатель обязан до монтажа убедиться, что полученный материал полностью соответствует заказанной модели, качеству, тону и калибру. При выполнении монтажных работ необходимо строго соблюдать действующие технические инструкции по укладке, изданные производителем.