# Инструкция по монтажу виниловых полов **SPC**

DUNE CLICK&FLOOR

# ИНФОРМАЦИЯ

IAF DROP-LOCK TECHNOLOGIES

Необходимые инструменты:




## ОБЩАЯ ПОДГОТОВКА

### 1. Предварительный контроль и приёмка материала

Перед укладкой обязательно осмотрите планки при дневном свете на предмет дефектов, различий в тоне, блеске или неровностей кромок. После монтажа претензии по эстетическим или поверхностным дефектам не принимаются.

### 2. Направление укладки и смешивание партий

Рекомендуется укладывать планки перпендикулярно окну, по направлению основного потока дневного света. Для оптимального и равномерного внешнего вида чередуйте материал из 3–4 коробок одновременно.

### 3. Проверка основания

Убедитесь, что состояние основания соответствует техническим требованиям этой инструкции. При обнаружении любых отклонений прекратите монтаж и немедленно свяжитесь с вашим дистрибьютором.

### 4. Обращение, транспортировка и хранение

Неправильное обращение до укладки может повредить продукт. Перевозите и храните планки бережно, чтобы избежать повреждений, всегда в горизонтальном положении (никогда не на ребре или вертикально).

### 5. Безопасность и эргономика переноски

Так как изделия тяжёлые и объёмные, всегда используйте правильные приёмы переноски и вспомогательные средства (платформы или тележки), когда это возможно. Не поднимайте больший вес, чем можете безопасно удержать, и при необходимости просите помощи.

### 6. Запас на отходы (расчёт материала)

Перед началом работ измерьте общую площадь помещения и приобретите на 5–10% больше материала с учётом обычных отходов при резке и монтаже.

### 8. Акклиматизация материала
Обычно это покрытие не требует акклиматизации. Однако если коробки более двух часов находились при экстремальных температурах (ниже 10°C или выше 40°C) в течение 12 часов до монтажа, акклиматизация обязательна. В этом случае храните материал в закрытых коробках в помещении укладки не менее 12 часов. В это время и на протяжении всего монтажа поддерживайте стабильную температуру 20-25°C / 70-80°F.

### 9. Температурный режим и подготовка помещения
Укладку выполняйте только в помещениях с регулируемым климатом, при постоянной температуре 20-25°C / 70-80°F до и во время монтажа. Не рекомендуется использовать переносные обогреватели, так как они не стабилизируют температуру основания; керосиновые нагреватели строго запрещены.

### 10. Температурный диапазон после укладки
После монтажа не допускайте воздействия на пол температур ниже 10 °C / 50°F или выше 50°C / 120°F.

### 11. Компенсационные швы на больших площадях
В помещениях или проектах площадью более 400 м2 / 4356 ft2 и/или длиной более 20 м / 66 ft используйте компенсационные профили.

## ИНФОРМАЦИЯ ОБ ОСНОВАНИИ

### 12. Требования к основанию и его подготовка
Покрытие можно укладывать на большинство существующих жёстких покрытий при условии, что основание чистое, сухое, прочное, стабильное и ровное с допуском 5 мм / 3/16″ на 3 м / 10 ft.

### 13. Допустимый уклон
Основание не должно иметь уклонов более 25 мм / 1″ на 2 м / 6 ft в любом направлении.

### 14. Устранение неровностей
Любые трещины, впадины, просадки, открытые деформационные швы и другие дефекты основания необходимо заполнить и выровнять подходящей выравнивающей смесью.

### 15. Чистота и состояние основания
Основание не должно иметь повышенной остаточной влажности и щёлочности. Тщательно очистите поверхность от грязи, краски, лаков, воска, жира, растворителей и любых загрязнений.

### 16. Несовместимые средства для подготовки
Категорически не рекомендуется использовать очистители и составы на основе нефтепродуктов, растворителей или цитрусовых экстрактов: они могут вызвать стойкие пятна или расширение планок.

### 17. Контроль влажности основания
Хотя покрытие водостойкое, оно не предназначено для защиты от влаги. Эмиссия влаги из бетона не должна превышать 3.63 Kg / 8 lb (ASTM F1869) / 90% RH (ASTM F2170) при pH не более 9 / макс. 2.5% влажности (метод CM).

### 18. Исключённые зоны и существующие покрытия
Материал не предназначен для улицы и зон со стоячей водой или сильным паром (например, саун). При укладке на существующие сплошные виниловые полы они не должны иметь мягкой подложки и состоять более чем из одного слоя. Слишком мягкое основание резко снижает прочность покрытия.

## ДЕРЕВЯННЫЕ ОСНОВАНИЯ

- **Фиксация и ремонт:** При укладке на существующий деревянный пол предварительно устраните все шатающиеся доски и скрипы.

- **Предотвращение шума:** Прибейте или прикрутите доски каждые 15 см / 6″ вдоль стыков во избежание скрипа.

- **Изоляция подполья и перекрытий:** Подпольные пространства должны оставаться сухими. Обязательно уложите полиэтиленовую плёнку толщиной не менее 0,15 мм (6 mil), полностью закрывающую грунт.

- **Ориентация планок:** Рекомендуется укладывать новое покрытие перпендикулярно доскам существующего пола.

- **Другие древесные плиты:** Основания из фанеры, OSB, ДСП или MDF должны быть прочными и строго соответствовать указаниям их производителя.

## БЕТОННЫЕ ОСНОВАНИЯ

- **Схватывание и состояние основания:** Стяжка должна выдерживаться не менее 60 дней. Поверхность должна быть гладкой, полностью сухой, чистой, без посторонних частиц, воска, жира, масел, краски, растворителей и остатков старого клея. Не используйте разделительные составы или упрочнители, которые могут повлиять на работу покрытия.

- **Пароизоляция:** Настоятельно рекомендуется уложить полиэтиленовую плёнку толщиной не менее 0,15 мм / 6 mil между бетонным основанием и покрытием для защиты от капиллярной влаги.

**НЕ УКЛАДЫВАТЬ НА:**

- **Ковры и ковровые покрытия любого типа.**
- **Старый винил с мягкой или вспененной основой.**
- **Существующие плавающие полы любого типа, самоклеящиеся/свободнолежащие покрытия (loose lay) или виниловые полы, закреплённые только по периметру.**
- **Паркет или доски из массива или фанеры, уложенные прямо на бетон или на лаги, контактирующие со стяжкой.**

## ВАЖНОЕ ПРИМЕЧАНИЕ

- **Тёплый пол:** Покрытие можно укладывать плавающим способом на встроенную систему обогрева 12 мм / 1/2″. Рабочая температура никогда не должна превышать 30°C / 85°F. Во избежание перегрева рекомендуется использовать встроенный в пол датчик температуры.
- При встроенном тёплом поле выключите обогрев за 24 часа до монтажа, во время него и на 24 часа после.
- Перед укладкой на новую систему тёплого пола включите её на полную мощность, чтобы удалить остаточную влагу из цементного слоя системы.
- Поддерживайте в помещении постоянную температуру 20-25°C / 70-80°F до и во время монтажа.
- Температура пола не должна превышать 30°C / 85°F.
- После монтажа включите отопление и повышайте температуру постепенно (шагами по 5 градусов) до обычного режима работы.
- Дополнительные указания см. в рекомендациях производителя системы отопления.

**Предупреждение:** Не рекомендуется использовать под этим покрытием электрические нагревательные маты, не встроенные в основание. Их использование может аннулировать гарантию на пол в случае неисправности. Лучше всего укладывать этот пол на системы обогрева, встроенные в основание, соблюдая приведённые выше указания.

# МОНТАЖ SPC

**1. Подготовка помещения.** Освобождение площади: снимите плинтусы, молдинги, уберите бытовую технику и мебель. Подрезка дверных коробок: для аккуратной отделки и свободного расширения пола подрежьте снизу дверные коробки и наличники. **Финальная уборка:** после подготовки тщательно подметите и пропылесосьте основание от пыли и мусора.

**2. Компенсационный зазор по периметру.** Так как укладка плавающая, обязательно оставляйте зазор 6 мм / 1/4″ от стен, колонн, труб, лестниц и любых неподвижных элементов. Эти зазоры затем закрываются плинтусами или отделочными профилями.

**3. Раскладка планок.** Смещение стыков: следите, чтобы стыки нового покрытия не совпадали со стыками существующего основания.
Смещение торцов: торцевые стыки соседних рядов должны быть смещены не менее чем на 20 см / 8″. Минимальная длина: не используйте в начале и конце ряда обрезки короче 30 см / 12″. Конструкционные швы: никогда не укладывайте планки поперёк деформационных швов здания.

**4. Встроенная мебель и кухни.** Не устанавливайте кухонную мебель, острова и тяжёлые встроенные шкафы прямо на покрытие. Для правильной работы пола и сохранения гарантии он должен свободно расширяться и сжиматься.

**5. Ориентация планок.** Выберите направление укладки. Как правило, планки укладывают длинной стороной перпендикулярно основному окну, по направлению света. В коридорах и узких зонах укладывайте планки вдоль коридора.

**6. Разметка и ширина последнего ряда.** Перед монтажом точно измерьте помещение: ширина последнего ряда должна быть не менее 50 мм / 2″. Если расчёт даёт меньшее значение, обрежьте по ширине первый ряд, чтобы уравновесить укладку.

**7. ПОДЛОЖКА.** Покрытие уже имеет встроенную подложку. НЕ используйте дополнительную подложку или изоляцию: это может повредить замковое соединение (клик) и автоматически аннулирует гарантию.

1

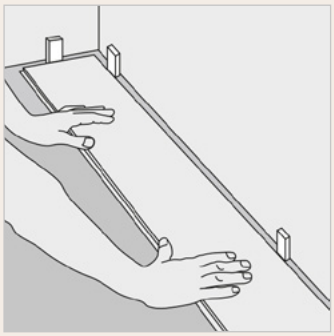

**Первый ряд, первая планка:** Тщательно очистив основание, начинайте укладку слева направо. Положите первую планку шипом к себе, на расстоянии 6 мм / 1/4″ от левого угла стены. Используйте распорки между стеной и полом.

2

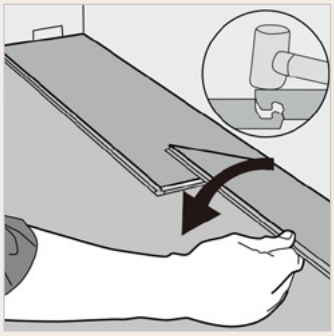

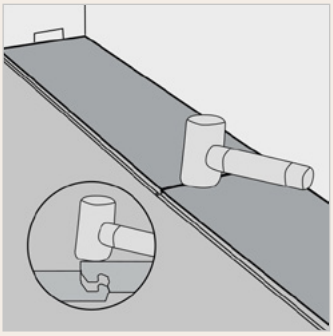

**Первый ряд, вторая планка:** Опустите планку и слегка простучите торец резиновым молотком, чтобы она плотно соединилась с предыдущей и обе оказались на одном уровне. Убедитесь, что планки точно выровнены. Важно, чтобы после выравнивания коротких сторон двух планок молоток ударял по планке прямо над короткой кромкой, обеспечивая правильную стыковку. ПРИМЕЧАНИЕ: удары рядом с короткой кромкой, но не прямо над ней, могут необратимо повредить замок. Продолжайте укладку первого ряда до правой стены.

**ВАЖНОЕ ПРИМЕЧАНИЕ: Если планки находятся не на одном уровне или плохо соединены, следуйте инструкциям по демонтажу в конце страницы: разберите их и проверьте, нет ли в пазу мусора. Неправильное выравнивание торцевого стыка или усилие на замок при неправильно состыкованных планках могут необратимо повредить торцевое соединение.**

# МОНТАЖ SPC

3

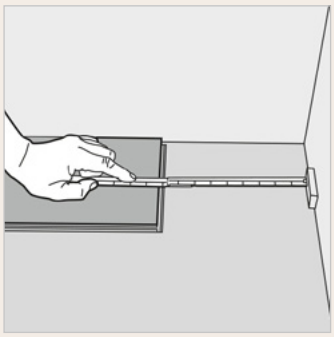

**Первый ряд, последняя планка:** В конце первого ряда оставьте компенсационный зазор 6 мм / 1/4″ до стены и отмерьте длину последней планки так, чтобы оставалось достаточно места.

4

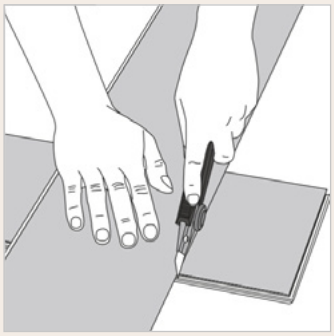



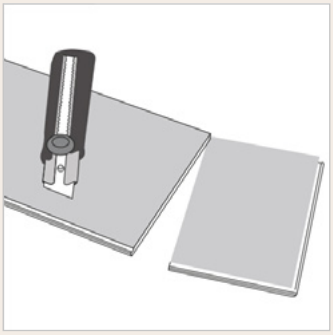

**Как резать планку:** Чтобы разрезать планку, возьмите нож и линейку и лицевой стороной вверх с усилием прорежьте несколько раз по одной линии. Нож не прорежет планку насквозь, но сделает глубокий надрез. Затем приподнимите одну половину, придерживая другой рукой вторую половину снизу у надреза. Планка легко разломится.

5

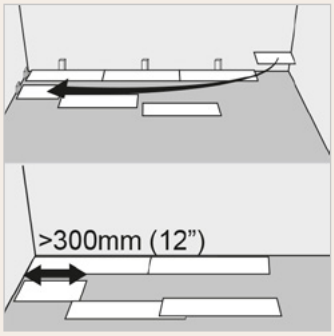


**Второй ряд, первая планка:** Начните второй ряд с отрезанной части последней планки предыдущего ряда. Её длина должна быть не менее 30 см / 12″. Иначе разрежьте другую планку пополам и начните ею второй ряд. Торцевые стыки соседних рядов должны отстоять друг от друга не менее чем на 20 см / 8″. По возможности начинайте следующий ряд с обрезка предыдущего.

6

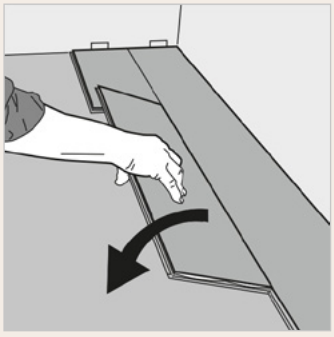

**Второй ряд, вторая планка:** Присоедините планку длинной стороной к предыдущему ряду и придвиньте вплотную к торцу предыдущей планки под углом 25-30°. Опустите планку и слегка простучите торец резиновым молотком, чтобы она плотно прилегла к предыдущей и обе оказались на одном уровне. Убедитесь, что планки точно выровнены.

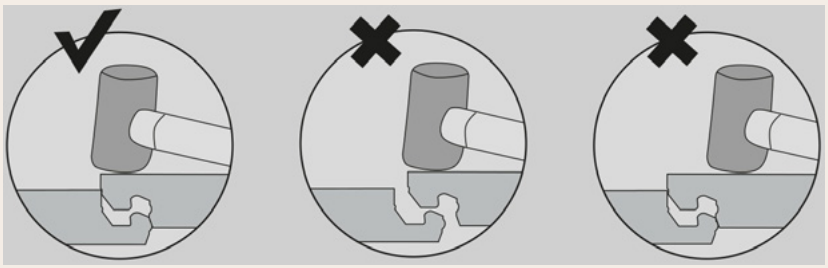

# МОНТАЖ SPC

7

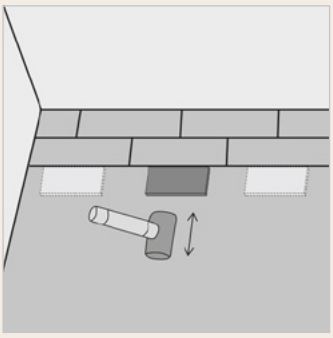

**После укладки каждого ряда:** С помощью обрезков и небольшого или резинового молотка слегка простучите планки, чтобы они плотно вошли в замок предыдущего ряда и вдоль уложенных планок не оставалось щелей. Любой зазор между планками может нарушить всю укладку.

8

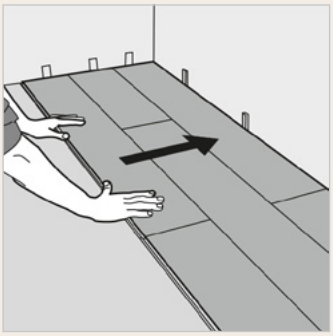

**Полезный совет:** После укладки первых 2-3 рядов проверьте их натянутым шнуром, чтобы убедиться, что ряды остаются прямыми. Если нет, возможно, неровная стартовая стена вызвала искривление укладки. В этом случае первый ряд, возможно, придётся разметить и подрезать с учётом неровностей стены. Это можно сделать без разборки первых рядов.

9

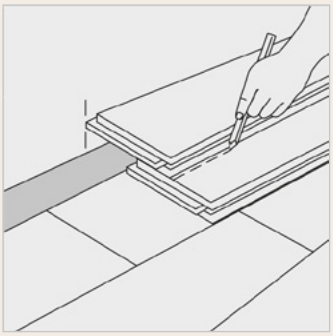

**Укладка последнего ряда:** Положите свободную планку точно поверх последнего ряда. Сверху положите ещё одну планку шипом к стене. Проведите линию вдоль её кромки, чтобы разметить первую планку. Отрежьте по линии нужную ширину и вставьте отрезанную планку к стене. Ширина последнего ряда должна быть не менее 50 мм / 2″. Распорки можно убрать.

10

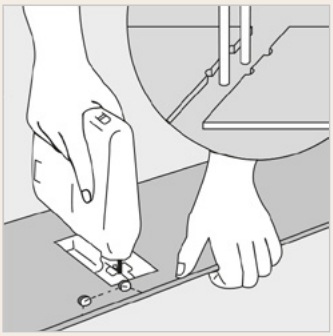

**Отверстия для труб:** Измерьте диаметр трубы и просверлите отверстие на 12 мм / 1/2″ больше. Отпилите часть, как показано на рисунке, и уложите планку на место. Затем вставьте вырезанный кусок на место.

11



**Наличники и плинтусы:** Положите планку (лицевой стороной вниз) рядом с дверным наличником, как показано на рисунке. Затем задвиньте планку под наличник.

# МОНТАЖ SPC: ОСОБЕННОСТИ СЕРИИ MULTI NOGAL

В каждом ряду ОБЯЗАТЕЛЬНО используйте планку шириной 6.9″ / 176 мм. Соблюдайте эту последовательность по всей укладке.

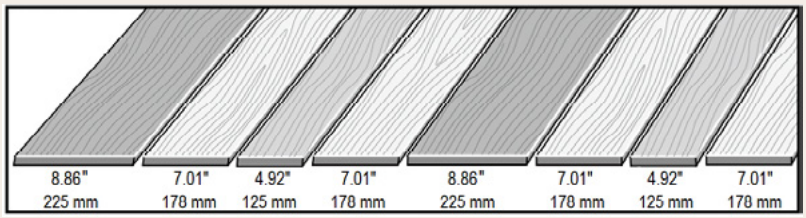


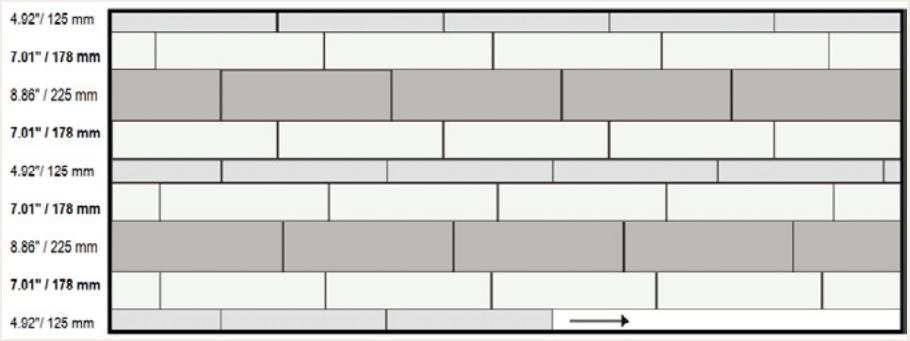


## МОНТАЖ В ВАННЫХ (ЗАЗОР 10 мм)

**При существующей плитке на стенах:**

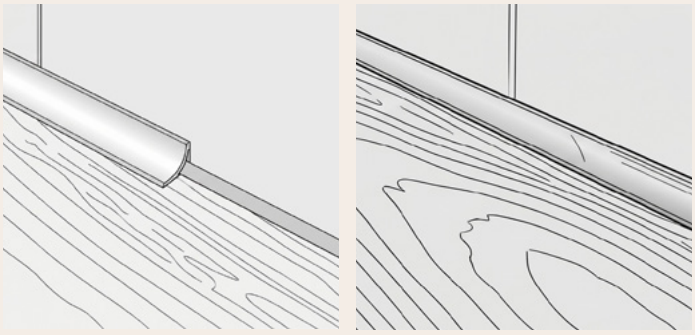

Оставьте компенсационный зазор 10 мм, заполните его силиконом и закройте галтелью.

**При новой плитке на стенах:**

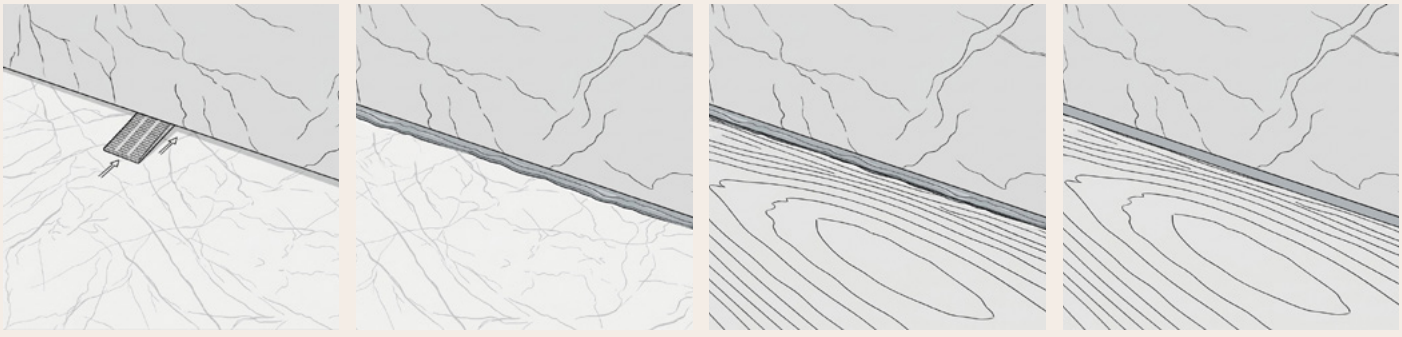

Укладывайте настенную плитку на высоте 6 мм. Также оставьте зазор 10 мм по периметру между стеной и планкой SPC. Заполните зазор силиконом и заведите планку под плитку. Затрите швы.

# ЗАВЕРШЕНИЕ МОНТАЖА

**Установка плинтуса:** Установите плинтус, оставив небольшой зазор до покрытия, чтобы не зажимать его. Всегда крепите профили и плинтусы к стене, а не к полу.

**Стыки и переходы:** В дверных проёмах и на стыках с другими покрытиями используйте Т-образные (или аналогичные) профили, скрывающие зазоры. Устанавливайте их так, чтобы они закрывали открытую кромку, не прижимая покрытие и сохраняя нужный зазор до соседнего пола.

# ДЕМОНТАЖ

Отсоедините весь ряд, аккуратно приподняв его под углом. Чтобы разъединить планки, положите их на пол и разведите. Если планки не разъединяются легко, слегка приподнимите их примерно на 5 градусов при разъединении.

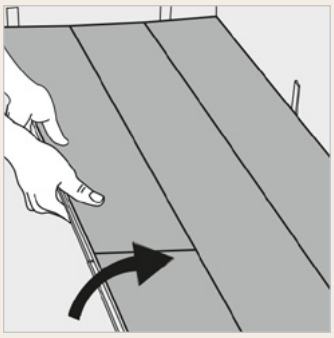

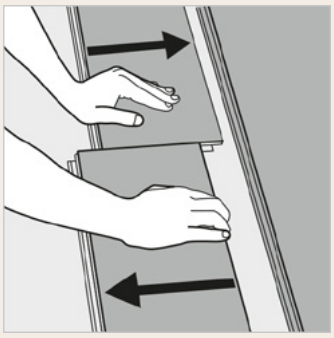

# ЭКСПЛУАТАЦИЯ И УХОД

- Ежедневно подметайте или пылесосьте с мягкими насадками.
- Сразу удаляйте пролитую жидкость и её излишки.
- При необходимости протирайте влажной шваброй с моющими средствами для виниловых полов.
- Допускается использование бытовых паровых швабр. Используйте минимальную мощность и подходящую мягкую насадку и не держите паровую швабру на одном месте долго (более 5 минут). Соблюдайте инструкции производителя паровой швабры.
- Используйте средства защиты пола, например войлочные накладки под мебель.
- Положите коврики у входных дверей, чтобы уменьшить количество заносимой грязи. Не используйте коврики на латексной или резиновой основе: она может вызвать необратимое изменение цвета.
- Не используйте для ухода абразивные средства, хлорку или воск.
- Не тащите и не двигайте тяжёлые предметы по полу.

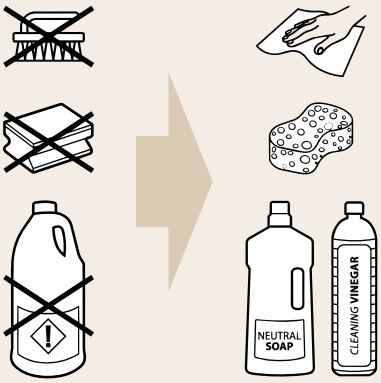

# ИНТЕЛЛЕКТУАЛЬНАЯ СОБСТВЕННОСТЬ

Содержание, дизайн, тексты и изображения этого каталога защищены действующим законодательством об интеллектуальной собственности (Королевский законодательный декрет 1/1996).

Полное или частичное воспроизведение, распространение или изменение этого документа без предварительного письменного разрешения компании строго запрещено. Любое несанкционированное использование преследуется в соответствии с Уголовным кодексом.

Компания оставляет за собой право без предварительного уведомления изменять, обновлять или снимать с производства модели, форматы, отделки или технические характеристики из этого каталога в связи с производственной необходимостью или постоянным улучшением, без права на претензии или компенсацию.

Все указанные размеры являются стандартными и могут незначительно отличаться в силу особенностей производственного процесса.

Фотографии и декоративные композиции в этом каталоге носят исключительно ознакомительный и рекламный характер.

Из-за свойств материалов и процессов печати цвета, текстуры и оттенки продукции в печатных материалах могут незначительно отличаться от реальных изделий.

Покупатель обязан до монтажа убедиться, что полученный материал полностью соответствует заказанной модели, качеству, тону и калибру. При выполнении монтажных работ необходимо строго соблюдать действующие технические инструкции по укладке, изданные производителем.