Manuel d'installation du sol vinyle **SPC**

DUNE CLICK&FLOOR

INFORMATIONS

IAF DROP-LOCK TECHNOLOGIES

Outils nécessaires :

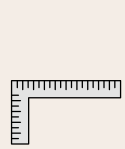
Règle


Mètre ruban

Crayon

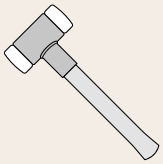
Maillet en caoutchouc

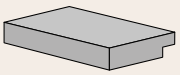
Cales


Cutter

PRÉPARATIFS GÉNÉRAUX

1. Contrôle préalable et acceptation du matériau

Avant la pose, il est essentiel d'inspecter les lames en pleine lumière du jour afin de détecter tout défaut, écart de teinte, de brillance ou irrégularité des chants. Une fois le matériau posé, aucune réclamation pour défauts esthétiques ou superficiels ne sera admise.

2. Sens de pose et mélange des lots

Il est recommandé d'orienter les lames perpendiculairement à la fenêtre, dans l'axe de la principale source de lumière naturelle. Pour un rendu visuel optimal et équilibré, alternez et posez simultanément le matériau de 3 à 4 cartons.

3. Vérification du support

Assurez-vous que l'état du support respecte les exigences techniques indiquées dans ce manuel. En cas d'anomalie, interrompez la pose et contactez immédiatement votre distributeur habituel.

4. Manutention, transport et stockage

Une mauvaise manutention avant la pose peut endommager le produit. Transportez et stockez les lames avec le plus grand soin pour éviter tout dommage, toujours à plat (jamais sur la tranche ni à la verticale).

5. Sécurité et ergonomie de levage

S'agissant de pièces lourdes et volumineuses, utilisez toujours des techniques de levage correctes et des aides à la manutention (plateformes ou chariots de transport) si possible. Ne portez pas plus de poids que vous ne pouvez en manipuler en sécurité et demandez de l'aide si nécessaire.

6. Marge de chute (calcul du matériau)

Mesurez la surface totale de la pièce avant de commencer et prévoyez entre 5% et 10% de matériau supplémentaire pour couvrir les coupes et pertes habituelles de la pose.

8. Acclimatation du matériau
En règle générale, ce revêtement ne nécessite pas d'acclimatation. Toutefois, si les cartons ont été exposés à des températures extrêmes (en dessous de 10°C ou au-dessus de 40°C) pendant plus de deux heures dans les 12 heures précédant la pose, l'acclimatation est obligatoire. Dans ce cas, conservez le matériau dans ses cartons fermés, dans la pièce de pose, pendant au moins 12 heures. Pendant ce temps et tout au long de la pose, maintenez une température ambiante stable entre 20-25°C / 70-80°F.

9. Contrôle thermique et conditionnement de la pièce
La pose doit se faire exclusivement dans des locaux climatisés, avec une température constante entre 20-25°C / 70-80°F avant et pendant la pose. Les poêles ou chauffages d'appoint sont déconseillés car ils ne stabilisent pas la température du support ; les générateurs de chaleur au kérosène sont strictement interdits.

10. Plages de température après la pose
Après la pose, veillez à ce que le sol ne soit pas exposé à des températures inférieures à 10 °C / 50°F ou supérieures à 50°C / 120°F.

11. Joints de dilatation pour grandes surfaces
Pour les pièces ou projets de plus de 400 m2 / 4356 ft2 et/ou de longueurs supérieures à 20 m / 66 ft, utilisez des profilés de dilatation.

INFORMATIONS SUR LE SUPPORT

12. Exigences et préparation du support
Ce sol peut être posé sur la plupart des revêtements rigides existants, à condition que le support soit propre, sec, ferme, structurellement stable et plan à 5 mm / 3/16″ sur 3 mètres / 10 ft.

13. Tolérance de pente
Le support ne doit pas présenter d'inclinaison ou de pente supérieure à 25 mm / 1″ tous les 2 m / 6 ft, dans toutes les directions.

14. Correction des irrégularités
Toute fissure, dépression, affaissement, joint de dilatation ouvert ou autre défaut du support doit être rebouché et régularisé avec un ragréage adapté.

15. Propreté et état du support
Le support doit être totalement exempt d'humidité résiduelle élevée et d'alcalinité. Nettoyez soigneusement la surface en éliminant salissures, peinture, vernis, cires, graisses, solvants ou tout autre agent contaminant.

16. Produits incompatibles pour la préparation
Les nettoyants ou produits contenant du pétrole, des solvants ou des extraits d'agrumes sont fortement déconseillés, car ils pourraient provoquer des taches permanentes ou la dilatation des lames.

17. Contrôle de l'humidité du support
Bien que ce sol soit imperméable, il n'est pas conçu comme barrière contre l'humidité. Les émissions de vapeur d'humidité du béton ne doivent pas dépasser 3.63 Kg / 8 lb (ASTM F1869) / 90% RH (ASTM F2170), avec un pH limite de 9 / max. 2.5% d'humidité (méthode CM).

18. Zones exclues et revêtements existants
Ce matériau ne convient ni à l'extérieur ni aux zones exposées à la stagnation d'eau ou à une vapeur extrême (saunas, par exemple). En cas de pose sur un sol vinyle continu existant, celui-ci ne doit pas comporter de sous-couche moelleuse ni dépasser une couche. Un support trop souple réduira fortement la résistance naturelle du produit.

SUPPORTS EN BOIS

- **Fixation et réparation préalables :** Si la pose est réalisée sur un plancher en bois existant, corrigez toute planche desserrée ou qui grince avant de commencer.

- **Prévention des bruits :** Clouez ou vissez tous les 15 cm / 6″ le long des joints pour éviter les grincements.

- **Isolation des vides sanitaires et planchers :** Les vides sanitaires ou espaces inférieurs doivent rester secs. Il est obligatoire de poser un film polyéthylène d'au moins 0,15 mm (6 mil) recouvrant entièrement le sol en terre.

- **Orientation des lames :** Il est conseillé de poser le nouveau revêtement perpendiculairement aux lames du plancher existant.

- **Autres panneaux dérivés du bois :** Les supports en contreplaqué, OSB, aggloméré ou MDF doivent être structurellement fermes et respecter strictement les indications du fabricant concerné.

SUPPORTS EN BÉTON

- **Séchage et état du support :** La chape doit avoir séché au moins 60 jours. La surface doit être lisse, totalement sèche, propre et exempte de particules, cires, graisses, huiles, peintures, solvants ou résidus d'anciennes colles. Évitez les agents de décoffrage ou durcisseurs susceptibles d'altérer le comportement du produit.

- **Pare-vapeur :** Il est vivement recommandé de poser un film polyéthylène d'au moins 0,15 mm / 6 mil entre le béton et le revêtement afin de protéger l'ensemble des remontées d'humidité.

NE PAS POSER SUR :

- **Tapis, moquettes ou revêtements textiles de tout type.**
- **Anciens vinyles à envers matelassé ou en mousse.**
- **Sols flottants existants de toute nature, revêtements autoadhésifs/à pose libre (loose lay) ou sols vinyles fixés uniquement en périphérie.**
- **Parquets ou planchers en bois massif ou contreplaqué posés directement sur béton ou sur lambourdes en contact direct avec la chape.**

AVIS IMPORTANT

- **Plancher chauffant :** Le sol peut être posé sur un système de chauffage intégré de 12 mm / 1/2″ en pose flottante. La température de fonctionnement ne doit jamais dépasser 30°C / 85°F. Pour éviter toute surchauffe, il est recommandé d'utiliser une sonde de température intégrée au sol.
- Avec un plancher chauffant, coupez le chauffage 24 heures avant, pendant et 24 heures après la pose.
- Avant de poser sur un plancher chauffant neuf, faites-le fonctionner à pleine puissance pour évacuer l'humidité résiduelle de sa chape.
- Assurez-vous que la température de la pièce reste constante entre 20-25°C / 70-80°F avant et pendant la pose.
- La température du sol ne doit pas dépasser 30°C / 85°F.
- Une fois la pose terminée, le chauffage doit être rallumé et augmenté progressivement (par paliers de 5 degrés) jusqu'aux conditions normales de fonctionnement.
- Consultez les recommandations du fabricant du système de chauffage pour plus d'informations.

Avertissement : L'utilisation de tapis chauffants électriques non intégrés au support sous ce sol est déconseillée. L'utilisation de tapis chauffants électriques non intégrés au support sous ce sol pourrait annuler la garantie en cas de défaillance. Il est préférable de poser ce sol sur un chauffage intégré au support, en respectant les directives ci-dessus.

INSTALLATION SPC

1. Préparation de la pièce. Dégagement : retirez plinthes, moulures, électroménager et mobilier de la pièce. Détalonnage des huisseries : pour une finition impeccable et la libre dilatation du sol, détalonnez le bas des chambranles et baguettes de porte. **Nettoyage final :** une fois la préparation terminée, balayez et aspirez soigneusement toute la zone pour laisser le support exempt de poussière et de gravats.

2. Joints de dilatation périphériques. S'agissant d'une pose flottante, il est indispensable de laisser un joint périphérique de 6 mm / 1/4″ par rapport aux murs, poteaux, tuyaux, escaliers et tout élément fixe. Ces jeux seront ensuite masqués par les plinthes ou profilés de finition.

3. Répartition et calepinage des lames. Décalage des joints : veillez à ce que les joints du nouveau revêtement ne coïncident pas avec ceux du support existant.
Décalage des abouts : maintenez un décalage minimum de 20 cm / 8″ entre les joints transversaux de rangées voisines. Longueur minimale : évitez les coupes de moins de 30 cm / 12″ en début ou fin de rangée. Joints de structure : ne posez jamais de lames à cheval sur les joints de dilatation du bâtiment.

4. Mobilier fixe et cuisines. N'installez pas de meubles de cuisine, îlots ou placards encastrés lourds directement sur le revêtement. Pour garantir le bon comportement du sol et la validité de la garantie, celui-ci doit pouvoir se dilater et se contracter librement.

5. Orientation des lames. Choisissez le sens de pose adapté. En règle générale, il est conseillé d'orienter la longueur des lames perpendiculairement à la fenêtre principale, dans le sens de la lumière. Dans les couloirs ou zones étroites, posez les lames dans le sens de la longueur du couloir.

6. Calepinage et largeur de la dernière rangée. Mesurez précisément la pièce avant la pose : la dernière rangée ne doit pas avoir une largeur inférieure à 50 mm / 2″. Si le calcul donne une valeur inférieure, recoupez la première rangée en largeur pour équilibrer l'ensemble.

7. SOUS-COUCHE. Ce revêtement intègre déjà une sous-couche. N'utilisez AUCUNE sous-couche ou isolant supplémentaire : cela pourrait endommager le système de clipsage et annulerait automatiquement la garantie du produit.

1

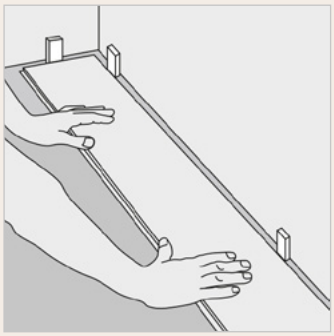

Première rangée, première lame : Après avoir bien nettoyé le support, commencez la pose de gauche à droite. Placez la première lame languette face à vous, à 6 mm / 1/4″ du mur de gauche. Utilisez des cales entre le mur et le sol.

2

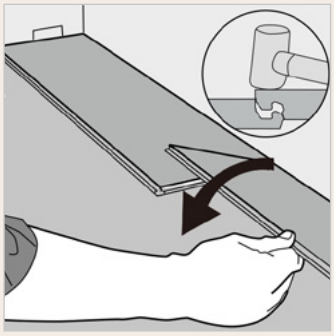

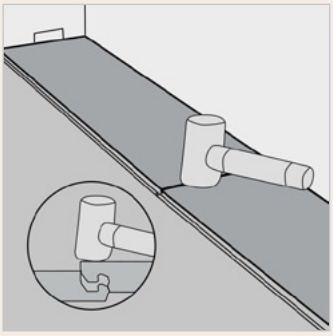

Première rangée, deuxième lame : Abaissez la lame et tapez doucement l'extrémité avec un maillet en caoutchouc pour l'emboîter fermement dans la précédente jusqu'à ce que les deux soient à la même hauteur. Vérifiez que les deux lames sont parfaitement alignées. Il est essentiel que les petits côtés des deux lames soient bien alignés et que le maillet frappe la lame juste au-dessus du petit côté, pour un emboîtement correct. REMARQUE : frapper près du petit côté, mais pas juste au-dessus, peut endommager définitivement le joint. Continuez la première rangée jusqu'au mur de droite.

AVIS IMPORTANT : si les lames ne sont pas à la même hauteur ou mal emboîtées, suivez les instructions de démontage en bas de page ; démontez-les et vérifiez qu'aucun résidu n'obstrue la rainure. Un mauvais alignement du joint d'about ou un forçage du mécanisme sur des lames mal emboîtées peut endommager définitivement le joint d'about.

INSTALLATION SPC

3

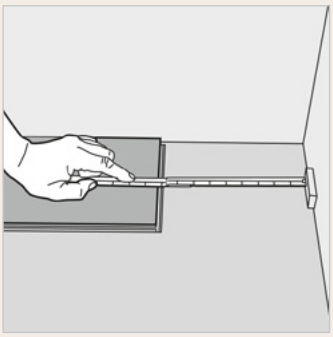

Première rangée, dernière lame : En fin de première rangée, laissez un joint de dilatation de 6 mm / 1/4″ avec le mur et mesurez la longueur de la dernière lame en conséquence.

4

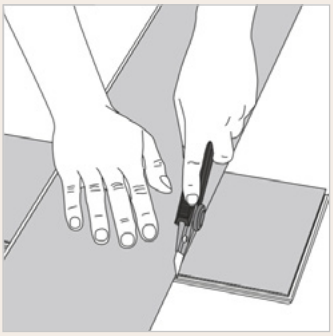



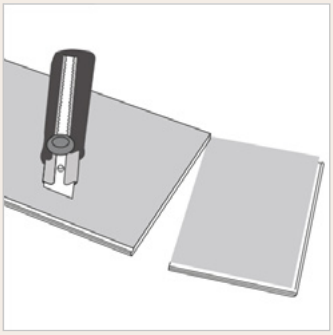

Comment couper la lame : Pour couper la lame, utilisez un cutter et une règle ; face décor vers le haut, incisez fermement en repassant plusieurs fois sur la même ligne. Le cutter ne traversera pas la lame, mais l'entaillera profondément. Soulevez ensuite une moitié de la lame en maintenant l'autre moitié de l'autre main, tout près de la coupe. La lame se séparera alors naturellement.

5

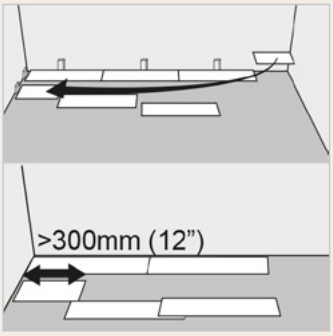

Deuxième rangée, première lame : Commencez la deuxième rangée avec la chute de la dernière lame de la rangée précédente. Cette chute doit mesurer au moins 30 cm / 12″. Sinon, coupez une autre lame en deux et utilisez-la pour commencer la deuxième rangée. Les joints d'about de rangées voisines doivent être décalés d'au moins 20 cm / 8″. Si possible, utilisez la chute de la rangée précédente pour commencer la suivante.

6

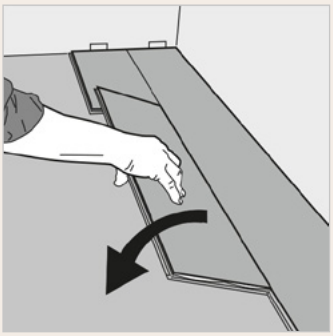

Deuxième rangée, deuxième lame : Engagez le grand côté de la lame dans la rangée précédente et placez-la contre le petit côté de la lame précédente, inclinée à 25-30°. Abaissez la lame et tapez doucement l'extrémité avec un maillet en caoutchouc pour l'ajuster à la lame précédente jusqu'à ce que les deux soient à la même hauteur. Vérifiez que les deux lames sont parfaitement alignées.

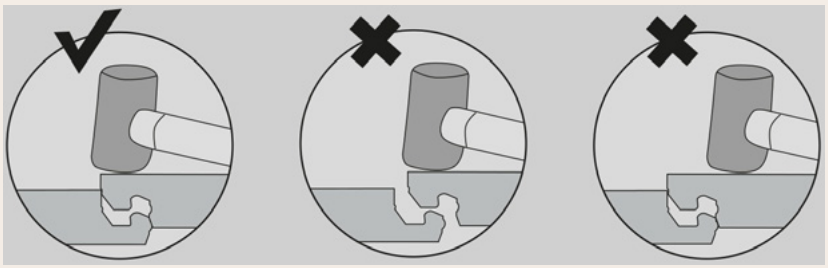

INSTALLATION SPC

7

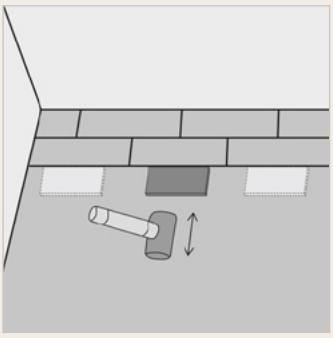

Une fois chaque rangée terminée : à l'aide d'une chute et d'un petit marteau ou d'un maillet en caoutchouc, tapez légèrement les lames dans le clip de la rangée précédente pour qu'elles soient bien serrées et qu'il n'y ait aucun jour le long des lames posées. Tout jour entre les lames peut compromettre l'ensemble de la pose.

8

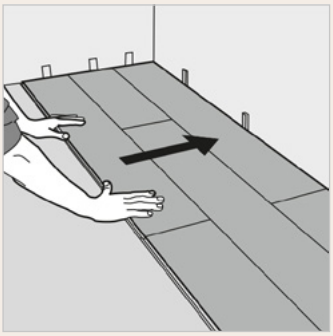

Conseil utile : Après la pose des 2-3 premières rangées, contrôlez-les au cordeau pour vérifier qu'elles sont toujours droites. Sinon, le mur de départ présente peut-être des irrégularités ayant faussé l'alignement. Dans ce cas, la première rangée devra être tracée et recoupée pour compenser les irrégularités du mur. Cela peut se faire sans démonter les premières rangées.

9

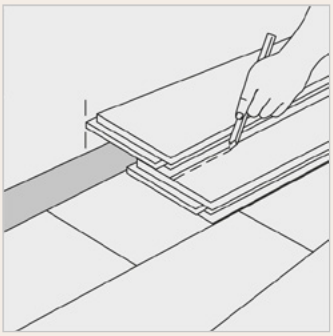

Pose de la dernière rangée : Placez une lame libre exactement sur la dernière rangée posée. Posez une autre lame par-dessus, côté languette contre le mur. Tracez une ligne le long du bord de cette lame pour marquer la première. Coupez le long de la ligne pour obtenir la largeur requise. Insérez la lame coupée contre le mur. La dernière rangée doit mesurer au moins 50 mm / 2″ de large. Les cales peuvent alors être retirées.

10

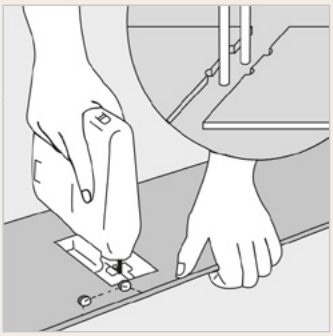

Trous pour tuyaux : Mesurez le diamètre du tuyau et percez un trou plus grand de 12 mm / 1/2″. Sciez une découpe comme indiqué sur la figure et mettez la lame en place. Remettez ensuite la pièce découpée en place.

11



Chambranles et plinthes : Posez une lame (face décor vers le bas) contre le chambranle comme indiqué sur la figure. Faites ensuite glisser la lame sous le chambranle.

INSTALLATION SPC SPÉCIFIQUE SÉRIE MULTI NOGAL

Chaque rangée DOIT comporter une lame de 6.9″ / 176 mm de large. Cette séquence doit être respectée sur toute la pose.

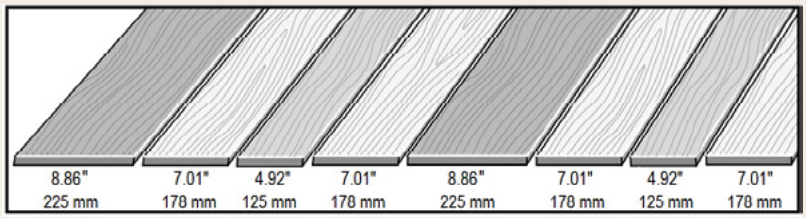

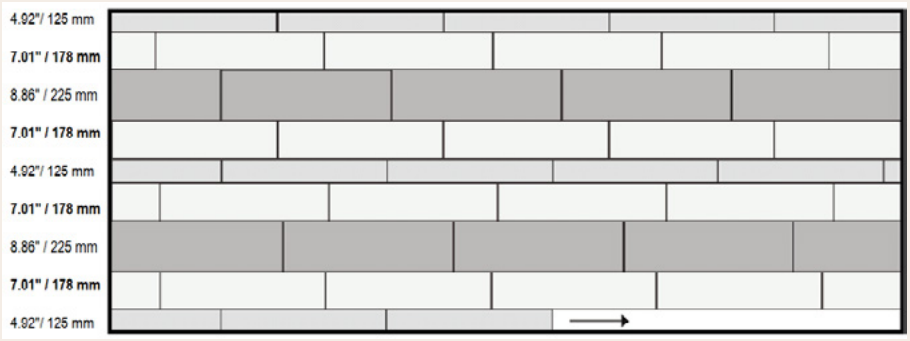

POSE EN SALLE DE BAINS (JOINT 10mm)

Avec carrelage mural existant :

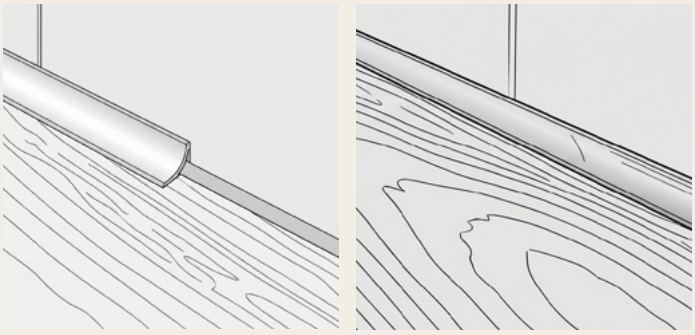

Laisser un joint de dilatation de 10mm, le remplir de silicone et le couvrir d'un quart-de-rond.

Avec nouveau carrelage mural :

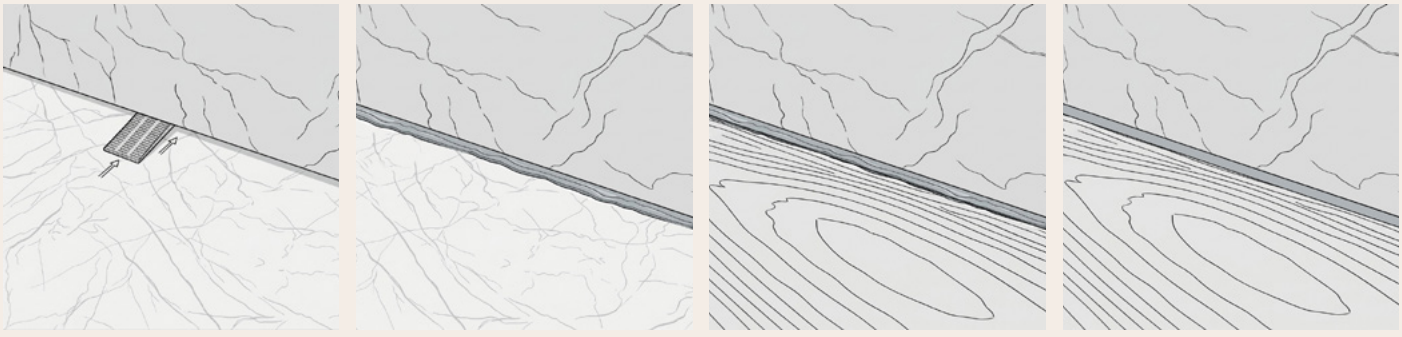

Posez le carrelage mural à 6mm de hauteur. Prévoyez aussi un joint périphérique de 10mm entre le mur et la lame SPC. Remplir l'espace de silicone et glisser la lame sous le carreau. Jointoyer.

FINITION DE LA POSE

Pose des plinthes : Reposez les plinthes en laissant un léger jeu avec le revêtement pour ne pas le bloquer. Fixez toujours profilés et moulures au mur, jamais directement au sol.

Raccords et transitions : Aux seuils de porte ou changements de revêtement, utilisez des profilés en T (ou similaires) pour masquer les joints de dilatation. Ajustez-les pour couvrir le bord apparent sans comprimer le revêtement, en conservant le jeu nécessaire avec le sol adjacent.

DÉMONTAGE

Désolidarisez toute la rangée en la soulevant délicatement en biais. Pour séparer les lames, posez-les au sol et écartez-les. Si elles ne se séparent pas facilement, soulevez-les légèrement d'environ 5 degrés en les séparant.

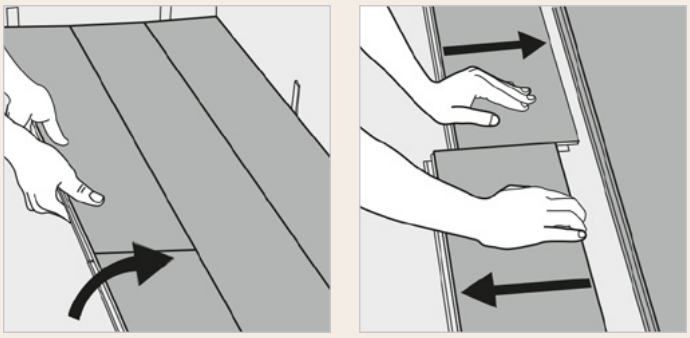

UTILISATION ET ENTRETIEN

- Balayer ou aspirer chaque jour, avec des accessoires à poils doux.
- Essuyez immédiatement les liquides renversés et l'excès de liquide.
- Passez une serpillière humide si nécessaire, avec des détergents recommandés pour sols vinyles.
- Les nettoyeurs vapeur domestiques sont autorisés sur ce produit. Utilisez-les à la puissance minimale avec une lingette douce adaptée, sans rester au même endroit trop longtemps (plus de 5 minutes). Consultez la notice du fabricant du nettoyeur vapeur pour un usage correct.
- Utilisez des protections adaptées, comme des patins en feutre sous les meubles.
- Placez un tapis aux entrées extérieures pour limiter la saleté apportée dans votre logement. N'utilisez pas de tapis à envers en latex ou caoutchouc, qui peuvent provoquer une décoloration permanente.
- N'utilisez ni nettoyant abrasif, ni eau de Javel, ni cire sur le sol.
- Ne traînez pas d'objets lourds sur le sol.

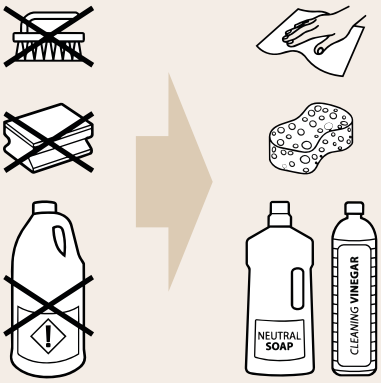

PROPRIÉTÉ INTELLECTUELLE

Le contenu, la conception, les textes et les images de ce catalogue sont protégés par la législation en vigueur sur la propriété intellectuelle (Real Decreto Legislativo 1/1996).

Toute reproduction, distribution ou transformation totale ou partielle de ce document sans l'autorisation préalable et écrite de l'entreprise est strictement interdite. Toute utilisation non autorisée pourra être sanctionnée conformément au Code pénal.

L'entreprise se réserve le droit de modifier, mettre à jour ou retirer les modèles, formats, finitions ou spécifications techniques présentés dans ce catalogue, sans préavis, pour des besoins de production ou d'amélioration continue, sans droit à réclamation ni indemnisation.

Toutes les dimensions indiquées sont standard et peuvent présenter de légères variations mécaniques ou de fabrication inhérentes au processus de production.

Les photographies et compositions décoratives présentées dans ce catalogue sont fournies à titre purement indicatif et publicitaire.

En raison des caractéristiques des matériaux et des procédés d'impression, les couleurs, textures et teintes des produits imprimés peuvent légèrement différer des pièces réelles.

Il incombe à l'acheteur de vérifier, avant la pose, que le matériau reçu correspond entièrement au modèle, à la qualité, à la teinte et au calibre commandés. Pour l'exécution des travaux de pose, les instructions techniques en vigueur publiées par le fabricant doivent être strictement respectées.