Manual de instalación pavimento vinílico **SPC**

DUNE
CLICK&FLOOR

INFORMACIÓN

IAF DROP-LOCK TECHNOLOGIES

Herramientas necesarias:

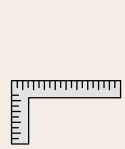
Regla


Cinta métrica

Lápiz

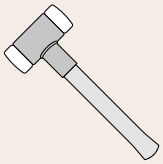
Mazo de goma

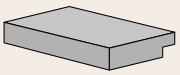
Calzos


Cutter

PREPARATIVOS GENERALES

1. Control previo y aceptación del material

Antes de colocar el producto, es fundamental revisar las piezas a plena luz del día para detectar cualquier desperfecto, diferencia de tono, brillo o irregularidad en los cantos. Una vez instalado el material, no se admitirán reclamaciones por defectos estéticos o superficiales.

2. Dirección de colocación y mezcla de lotes

Se recomienda orientar los tablones de forma perpendicular a la ventana, alineándolos con la entrada principal de luz natural. Para un acabado visual óptimo y equilibrado, alterne e instale material procedente de entre 3 y 4 cajas simultáneamente.

3. Verificación del soporte

Asegúrese de que el estado de la superficie de apoyo cumple con los requisitos técnicos especificados en este manual. En caso de detectar cualquier anomalía, suspenda la instalación y contacte de inmediato con su distribuidor habitual.

4. Manipulación, transporte y almacenamiento

Una manipulación incorrecta previa a la colocación puede deteriorar el producto. Transporte y almacene los tablones con sumo cuidado para prevenir daños, manteniéndolos siempre en posición horizontal (nunca de perfil o en vertical).

5. Seguridad y ergonomía en la carga

Al tratarse de piezas pesadas y voluminosas, emplee siempre técnicas de carga correctas y herramientas auxiliares (como plataformas o carros de transporte) siempre que sea posible. No cargue más peso del que pueda manejar con seguridad y solicite asistencia si lo requiere.

6. Margen de desperdicio (Cálculo de material)

Mida la superficie total de la estancia antes de iniciar el trabajo y adquiera entre un 5% y un 10% adicional de material para cubrir los cortes y mermas habituales de la instalación.

8. Aclimatación del material
De forma habitual, este revestimiento no precisa aclimatación. Sin embargo, si las cajas han permanecido expuestas a temperaturas extremas (por debajo de 10ºC o por encima de 40ºC) durante más de dos horas en las 12 horas previas al montaje, la aclimatación será obligatoria. En este caso, conserve el material dentro de sus cajas cerradas en la estancia donde se colocará durante un mínimo de 12 horas. Durante este tiempo y a lo largo de todo el proceso de instalación, mantenga una temperatura ambiente estable de entre 20-25ºC / 70-80ºF.

9. Control térmico y acondicionamiento del espacio
La colocación debe realizarse exclusivamente en ambientes con climatización regulada, garantizando una temperatura constante de entre 20-25ºC / 70-80ºF tanto antes como durante la instalación. Se desaconseja el uso de estufas o calefactores portátiles debido a su incapacidad para estabilizar la temperatura del soporte; queda estrictamente prohibido el uso de generadores de calor a queroseno.

10. Rangos de temperatura tras la colocación
Después de la instalación, asegúrese de que el piso no esté expuesto a temperaturas menores de 10 ºC / 50ºF o mayores de 50ºC / 120ºF.

11. Juntas de dilatación para grandes superficies
En estancias o proyectos que excedan 400 m2 / 4356 ft2 y/o longitudes superiores a 20 m / 66 ft, use molduras de expansión.

INFORMACIÓN DEL SUBSUELO

12. Requisitos y preparación del subsuelo
Este pavimento puede instalarse sobre la gran mayoría de revestimientos rígidos preexistentes, siempre que la base esté limpia, seca, firme, estructuralmente estable y nivelada a 5 mm / 3/16¨ en 3 metros / 10 ft.

13. Tolerancia de pendiente
La superficie de apoyo no debe presentar inclinaciones o pendientes superiores a de 25 mm / 1¨ cada 2 m / 6 ft en cualquier dirección.

14. Corrección de irregularidades
Cualquier grieta, depresión, rehundido, junta de dilatación abierta u otra imperfección del soporte debe rellenarse y regularizarse con una pasta niveladora adecuada.

15. Limpieza y estado de la base
El sustrato debe estar completamente exento de humedad residual elevada y de alcalinidad. Limpie a fondo la superficie eliminando restos de suciedad, pintura, barnices, ceras, grasas, disolventes o cualquier agente contaminante.

16. Productos no compatibles para la preparación
Queda totalmente desaconsejado el uso de limpiadores o preparados que contengan petróleo, disolventes o extractos cítricos, ya que podrían originar manchas permanentes o la dilatación de las lamas.

17. Control de humedad del soporte
Aunque este piso es impermeable, no está diseñado para usarse como barrera contra la humedad. Las emisiones de vapor de humedad del hormigón no deben exceder las 3.63 Kg / 8 lb (ASTM F1869) / 90% RH (ASTM F2170) con un límite de PH de 9 / máx.
2.5% de contenido de humedad (método CM).

18. Zonas excluidas y revestimientos preexistentes
Este material no es apto para exteriores ni para áreas propensas a estancamientos de agua o vapor extremo (como saunas). En caso de colocarlo sobre suelos vinílicos continuos existentes, estos no deben contar con acolchados mullidos ni sumar más de una capa previa. Un soporte demasiado flexible reducirá drásticamente la resistencia natural del producto.

SUBSUELOS DE MADERA

• **Fijación y reparación previa:** Si la instalación se realiza sobre un suelo de madera existente, corrija cualquier tabla suelta o crujido antes de empezar.

• **Prevención de ruidos:** Clave o atornille cada 15 cm / 6¨ a lo largo de las juntas para evitar chirridos.

• **Aislamiento en cámaras de aire y forjados:** Las cámaras sanitarias o espacios inferiores deben mantenerse secos. Es obligatorio colocar un lámina de polietileno de al menos 0,15 mm (6 mil) cubriendo completamente el suelo de tierra.

• **Orientación de las lamas:** Se aconseja colocar el nuevo pavimento en dirección perpendicular a las maderas del suelo existente.

• **Otros tableros derivados de la madera:** Los soportes de contrachapado, OSB, aglomerado o MDF deben presentar firmeza estructural y cumplir estrictamente las indicaciones del fabricante correspondiente.

SUBSUELOS DE HORMIGÓN

• **Fraguado y condiciones de la base:** La solera debe contar con un periodo de curado mínimo de 60 días. Debe ser una superficie lisa, totalmente seca, limpia y exenta de partículas extrañas, ceras, grasas, aceites, pinturas, disolventes o restos de adhesivos anteriores. Evite el uso de desmoldeantes o endurecedores que puedan interferir en el comportamiento del producto.

• **Barrera de vapor:** Es altamente recomendable instalar un plástico o lámina de polietileno de al menos 0,15 mm / 6 mil entre la base de hormigón y el pavimento para proteger el conjunto contra la humedad ascendente.

NO INSTALAR SOBRE:

• Alfombras, moquetas o moqueteados de cualquier tipo.
• Vinílicos antiguos con dorso acolchado o espumado.
• Suelos flotantes preexistentes de cualquier naturaleza, superficies autoadhesivas/de colocación suelta (loose lay) o pavimentos vinílicos fijados únicamente en el perímetro.
• Parquet o tarimas de madera maciza o contrachapada instaladas directamente sobre hormigón o rastreles en contacto directo con la solera.

AVISO IMPORTANTE

• **Suelo radiante:** El piso se puede instalar sobre un sistema de calefacción incorporado de 12 mm / 1/2¨usando el método de instalación flotante. La temperatura máxima de operación no debe exceder nunca 30°C / 85°F. Para evitar el sobrecalentamiento se recomienda usar un sensor de temperatura integrado en el piso.

· Apague el calor 24 horas antes, durante y 24 horas después de la instalación, al instalar con sistemas de calefacción incorporados en el piso.

· Antes de instalar sobre sistemas de calor radiante recién construidos, opere el sistema a su máxima capacidad para forzar que la humedad residual de la capa de cemento del sistema de calor radiante salga.

· Asegúrese de que la temperatura en la habitación se mantiene constante entre 20-25°C / 70-80°F antes y durante la instalación.

· La temperatura del piso no debe exceder los 30°C / 85°F.

· Una vez completada la instalación, el sistema de calefacción debe encenderse y aumentarse gradualmente (incrementos de 5-grados) hasta volver a las condiciones normales de funcionamiento.

· Consulte las recomendaciones del fabricante del sistema de calefacción para obtener orientación adicional.

Advertencia: No se recomienda usar alfombras de calefacción eléctricas que no estén incrustadas en el subsuelo bajo este piso. El uso alfombras de calefacción eléctricas que no estén incrustadas en el subsuelo bajo este piso podría anular la garantía de su piso en caso de fallo. Lo mejor es instalar este piso sobre los sistemas de calefacción incorporados en el subsuelo y cumpla con las directrices mencionadas anteriormente.

INSTALACIÓN SPC

1. Preparación de la estancia. Despeje del área: Retire zócalos, rodapiés, molduras, electrodomésticos y mobiliario de la estancia. Rebajo de cercos de puerta: Para un acabado impecable y garantizar la libre dilatación del piso, rebaje inferiormente los marcos y junquillos de las puertas. **Limpieza final:** Tras completar las labores preparatorias, barra y aspire minuciosamente toda la zona para dejar el soporte libre de polvo y cascotes.

2. Juntas de dilatación perimetral. Al tratarse de una instalación flotante, es imprescindible mantener un huelgo o junta perimetral de 6 mm / 1/4¨ respecto a paredes, columnas, tuberías, escaleras y cualquier elemento fijo. Estas holguras quedarán ocultas posteriormente tras colocar los rodapiés o perfiles de remate.

3. Distribución y replanteo de las piezas. Desfase de uniones: Procure que las juntas del nuevo pavimento no coincidan con las uniones de la base preexistente.
Traba entre testas: Mantenga un solape mínimo de 20 cm / 8¨ entre las juntas transversales de filas contiguas.
Longitud mínima de lama: Evite el uso de piezas cortadas de longitud inferior a 30 cm / 12¨ al inicio o al final de cada hilada.
Respeto a juntas estructurales: Nunca coloque piezas cruzando juntas de dilatación del edificio.

4. Mobiliario fijo y cocinas. No instale muebles de cocina, islas ni armarios empotrados pesados directamente sobre el pavimento. Para asegurar el perfecto comportamiento y rendimiento de la garantía, el suelo debe conservar la capacidad de dilatarse y contraerse libremente.

5. Orientación de las lamas. Seleccione la dirección de colocación adecuada. Como criterio general, se aconseja orientar el largo de las piezas de forma perpendicular a la ventana principal, acompañando la entrada de luz. En pasillos o zonas estrechas, instale las lamas en sentido longitudinal al pasillo.

6. Replanteo y ancho de la última fila. Mida con precisión la estancia antes del montaje: la última fila de lamas no debe presentar un ancho menor a 50 mm / 2¨. Si el cálculo previo arroja una medida inferior, recorte a lo ancho la primera fila para equilibrar el conjunto.

7. CAPA BASE. Este pavimento ya incluye una capa base preinstalada. NO se debe utilizar ninguna capa base o aislante adicional, ya que su uso podría dañar el mecanismo de cierre de clic y anulará automáticamente la garantía del producto.

1

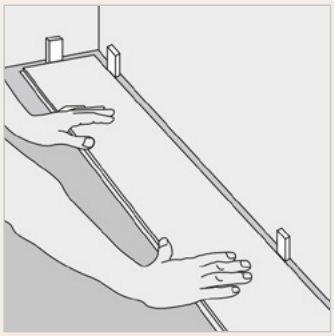

Primera fila, primer tablón: Después de limpiar bien el subsuelo, comience colocando de izquierda a derecha. Coloque el primer tablón de manera que la lengüeta quede mirando hacia usted. Colocando el tablón a 6 mm / 1/4¨ de la esquina izquierda de la pared. Utilice separadores entre la pared y el piso.

2

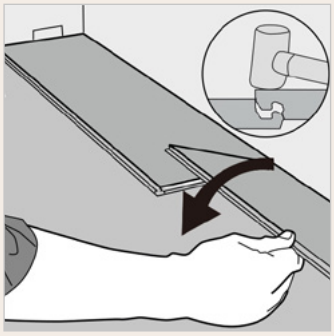

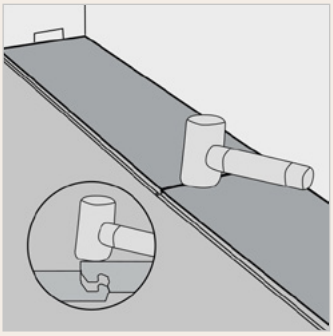

Primera fila, segundo tablón: Deje caer la tabla y golpee suavemente el extremo con un mazo de goma para que encaje firmemente en la tabla anterior hasta que ambos estén a la misma altura. Asegúrese de que ambos tablones estén perfectamente alineados. Es crucial que después de que los bordes cortos de dos tablones de conexión estén correctamente alineados, y el mazo de goma haga contacto con el tablón en el área directamente sobre el borde corto, permitiendo un encaje correcto.NOTA: Golpear el área cerca del borde corto, pero no directamente encima, puede causar un daño permanente a la articulación. Continúe instalando la primera fila hasta que llegue a la pared de la derecha.

AVISO IMPORTANTE: Si nota que los tablones no están a la misma altura o no están bien encajados entre sí, por favor siga las instrucciones de desmontaje al final de la página; desmóntelas y verifique si hay algún residuo en la ranura obstruyendo. Un mal alineamiento de la junta final o el forzar el mecanismo cuando los tablones no están debidamente encajados puede resultar en un daño permanente en la junta final.

INSTALACIÓN SPC

3

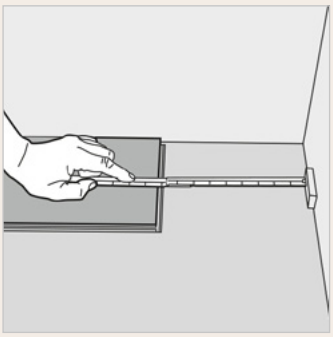

Primera fila, ultimo tablón: Al final de la primera fila, deje un espacio de expansión de 6 mm / 1/4¨ hasta la pared y mida la longitud del último tablón para que tenga suficiente espacio.

4

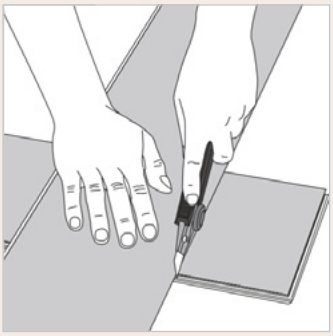



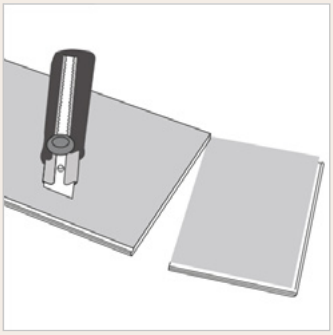

Como cortar el tablón: Para cortar el tablón, use un cuchillo y una regla, y con la cara hacia arriba, corte fuertemente y repitiendo varias veces en la misma línea. El cuchillo no traspasará la superficie, pero hará un corte profundo. Luego se puede levantar una mitad del tablón usando la otra mano muy cerca del corte para sostener debajo la otra mitad. Así, el tablón se separará naturalmente.

5

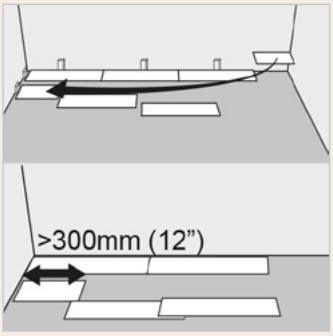

Segunda fila, primer tablón: Comience la segunda fila con la parte cortada del último tablón de la fila anterior. Este pequeño tablón debe medir al menos 30 cm / 12¨. De lo contrario, puede cortar otro tablón en la mitad y usarlo al comienzo de la segunda fila. Las juntas de los extremos de cada fila contigua no deben estar a menos de 20 cm / 8¨ de distancia unas de otras. Cuando sea práctico, use la pieza cortada de la fila anterior para iniciar la siguiente fila.

6

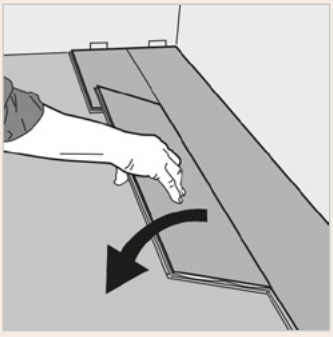

Segunda fila, segundo tablón: Conecte el tablón en el lado largo con la fila anterior y ubíquelo ajustado hacia el extremo corto del tablón anterior con un ángulo de 25-30°. Deje caer el tablón y golpee el extremo suavemente con un martillo de goma para que quede ajustado con el tablón anterior hasta que ambos tablones estén a la misma altura. Asegúrese de que ambos tablones estén perfectamente alineados.

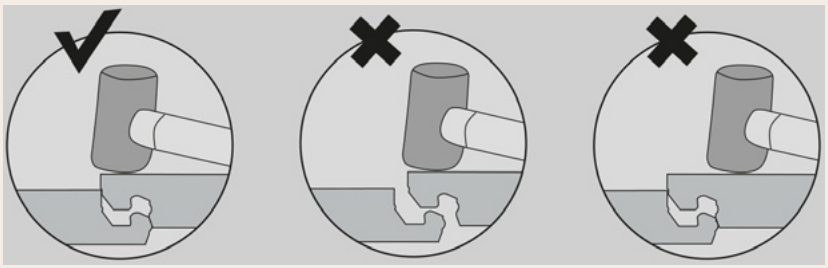

INSTALACIÓN SPC

7

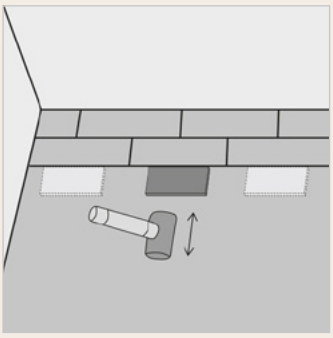

Una vez finalizada la instalación de cada fila: Use trozos residuales y un pequeño martillo o un mazo de goma para golpear ligeramente los tablones dentro del clic de la fila anterior y así asegurar que están estrechamente colocados dentro del clic y que no hay espacio a lo largo de los tablones instalados. Cualquier espacio entre los tablones puede comprometer toda la instalación.

8

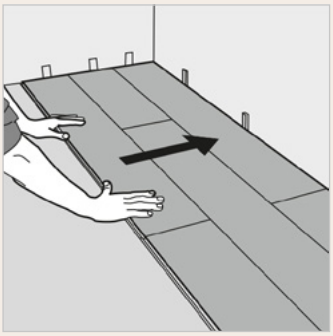

Consejo útil: Después de que las primeras 2-3 filas de los tablones estén instalados, deben ser comprobados con una línea de cuerda para asegurarse de que las filas están todavía en línea recta. Si no lo están, podría ser que la pared de inicio tenga algunas irregularidades que causaron curvatura en la instalación. Si es así, la fila inicial del tablón puede tener que ser trazada y recortada para tener en cuenta cualquier irregularidad en la pared. Esto puede hacerse sin tener que desmontar las filas iniciales.

9

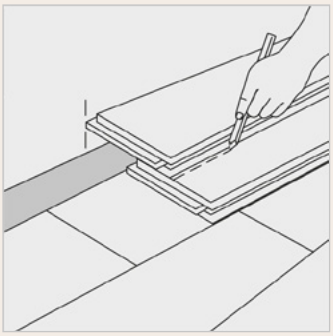

Para instalar la última fila: Posicione un tablón suelto exactamente en la parte superior de la última fila. Coloque otro tablón en la parte superior, el lado de la lengüeta tocando la pared. Dibuje una línea a lo largo del borde estos tablones, con el propósito de marcar el primer tablón. Corte a lo largo de la línea para obtener el ancho requerido. Inserte este tablón cortado contra la pared. La última fila debe ser de al menos 50 mm / 2¨ de ancho. Los espaciadores se podrán retirar.

10

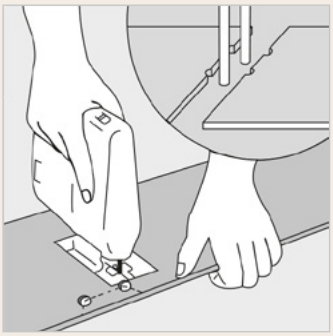

Agujeros para tuberías: Mida el diámetro de la tubería y perfore un agujero 12 mm / 1/2¨ más grande. Sierre un pedazo, como se muestra en la figura y ponga el tablón en su sitio. Luego, coloque la pieza recortada en su lugar.

11



Molduras de puertas y zócalos: Coloque un tablón (con el lado decorativo hacia abajo) al lado de la moldura de la puerta como se muestra en la figura. Luego deslice el tablón debajo de la moldura.

INSTALACIÓN SPC ESPECÍFICO SERIE MULTI NOGAL

En cada fila DEBE usarse una lama de ancho de 6.9” / 176 mm. Debe seguirse esta secuencia a lo largo de toda la instalación.

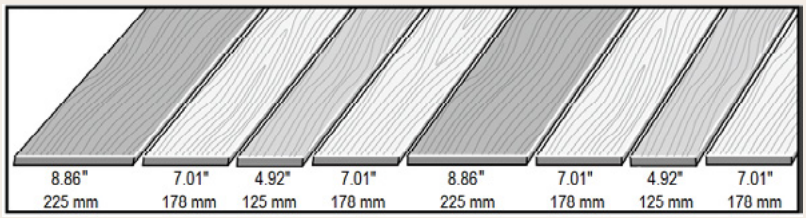

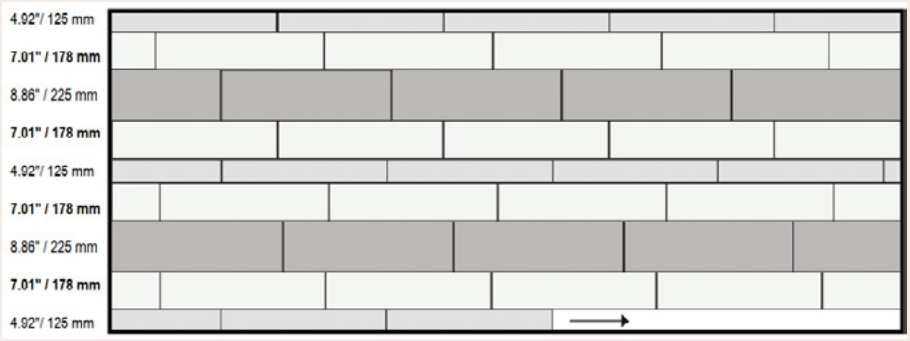

INSTALACIÓN EN BAÑOS (JUNTA 10mm)

Con azulejos preexistentes en pared:

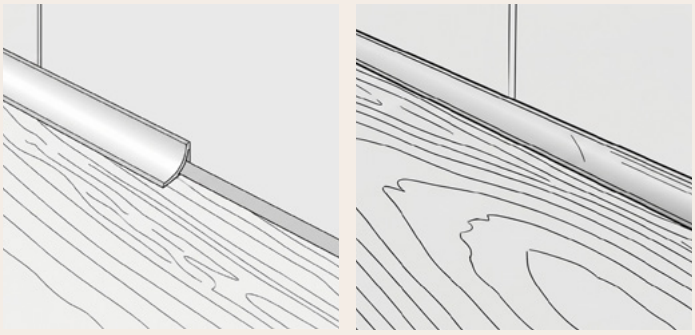

Dejar 10mm. de junta de expansión, rellenar con silicona y cubrir con una moldura escocia.

Con nuevos azulejos en pared:

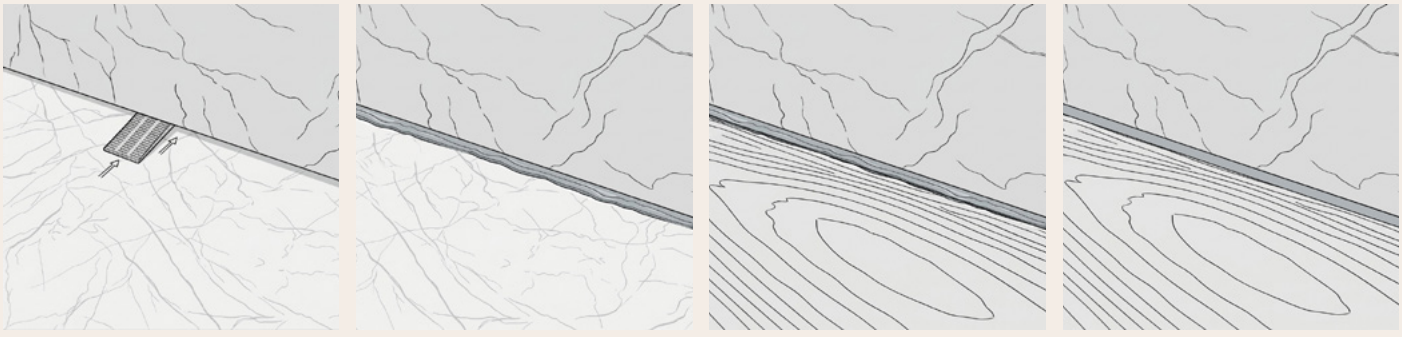

Coloque los azulejos de la pared a una altura de 6mm. Coloque también junta perimetral de 10mm. entre la pared y la lama de SPC. Rellenar el hueco con silicona y colocar la tabla bajo el azulejo. Rejuntar.

TERMINACIÓN DE LA INSTALACIÓN

Colocación del rodapié: Vuelva a instalar el zócalo o rodapié asegurándose de dejar una mínima holgura con el pavimento para no aprisionarlo. Fije siempre los perfiles o molduras a la pared, nunca directamente al suelo.

Encuentros y transiciones: En pasos de puerta o zonas de cambio de material con otras superficies, utilice perfiles de transición en T (o similares) para ocultar las dilataciones. Ajuste estas piezas de modo que cubran el borde expuesto sin presionar el pavimento y manteniendo la holgura de separación necesaria con el piso adyacente.

DESMONTAJE

Separe toda la fila levantándola con delicadeza en un ángulo. Para separar los tablones, colóquelos en el suelo y sepárelos. Si los tablones no se separan fácilmente, puede levantarlos ligeramente a unos 5 grados cuando los esté separando.

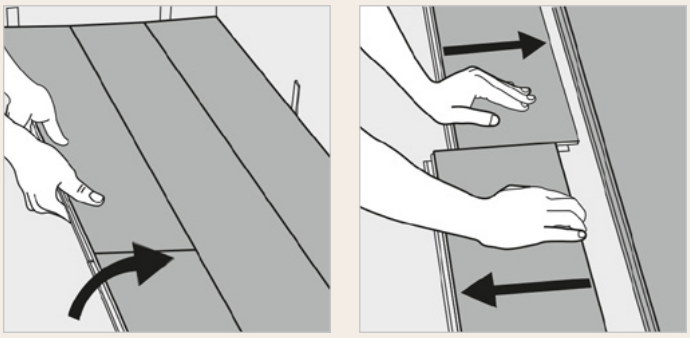

USO Y MANTENIMIENTO

- Barrer o aspirar a diario, con accesorios de cerdas suaves.
- Limpie inmediatamente los derrames y el exceso de líquidos.
- Pase la mopa húmeda según sea necesario y use detergentes recomendados para pisos de vinilo.
- Se permite el uso de trapeadores de vapor residenciales en este producto. Utilícelo a la potencia más baja con una almohadilla suave adecuada, y no sostenga el trapeador de vapor en un lugar durante un período prolongado de tiempo (más de 5 minutos). Consulte las instrucciones del fabricante del trapeador de vapor para un uso adecuado.
- Use dispositivos adecuados de protección del piso como protectores de fieltro debajo de los muebles.
- Coloque una alfombra en las entradas exteriores para reducir la cantidad de suciedad que se introduce en su hogar. No use tapetes con un respaldo de látex o de goma ya que estos respaldos pueden causar una decoloración permanente.
- No use limpiadores abrasivos, lejía o cera para mantener el piso.
- No arrastre ni deslice objetos pesados por el suelo.

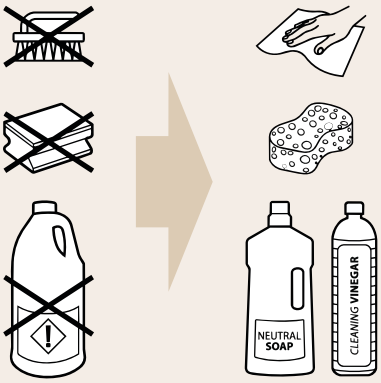

PROPIEDAD INTELECTUAL

El contenido, diseño, textos e imágenes de este catálogo están protegidos por la legislación vigente en materia de Propiedad Intelectual (Real Decreto Legislativo 1/1996).

Queda estrictamente prohibida la reproducción, distribución o transformación total o parcial de este documento sin la autorización previa y por escrito de la empresa. Cualquier uso no autorizado podrá ser sancionado conforme a lo establecido en el Código Penal.

La empresa se reserva la facultad de alterar, actualizar o descatalogar modelos, formatos, acabados o especificaciones técnicas expuestos en este catálogo sin previo aviso, motivado por necesidades de producción o mejora continua, sin que ello genere derecho a reclamación o indemnización alguna.

Todas las medidas indicadas tienen carácter estándar y pueden experimentar ligeras variaciones mecánicas o de fabricación inherentes al proceso productivo.

Las fotografías y composiciones decorativas mostradas en este catálogo tienen un fin exclusivamente orientativo y publicitario.

Debido a las características propias de los materiales y a los procesos de impresión, los colores, texturas y tonalidades de los productos impresos pueden presentar ligeras desviaciones respecto a las piezas reales.

Es responsabilidad del comprador verificar, con carácter previo a la instalación, que el material recibido coincide plenamente con el modelo, calidad, tono y calibre solicitados. Para la ejecución real de los trabajos de montaje, se deberán seguir de forma estricta las instrucciones técnicas de colocación vigentes editadas y publicadas por el fabricante.